

2x



4x

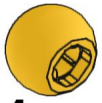

1x



1x

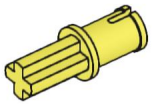

4x



34x



8x

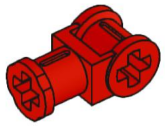

3x

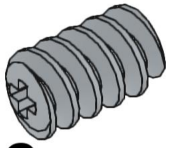

2x

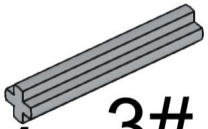

1x 3#

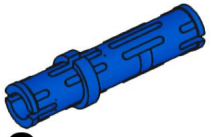

8x



4x ③



1x

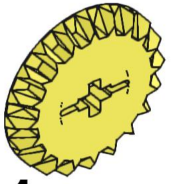

1x



2x

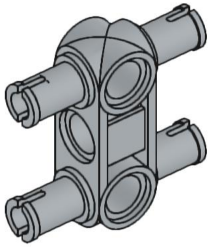

1x

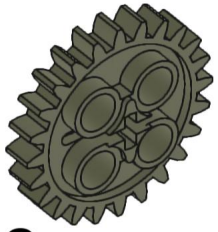

2x

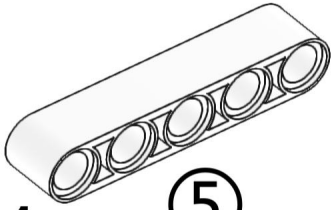

1x ⑤

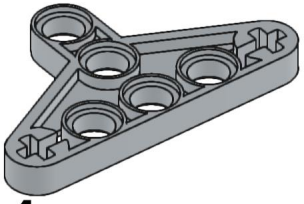

4x

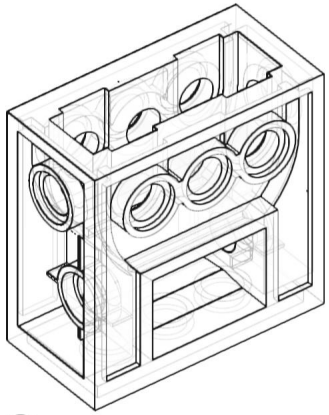

2x

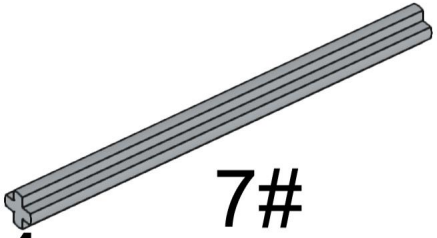

4x 7#

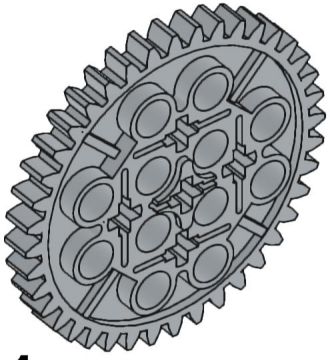

1x

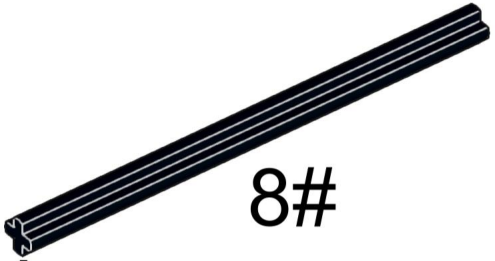

1x

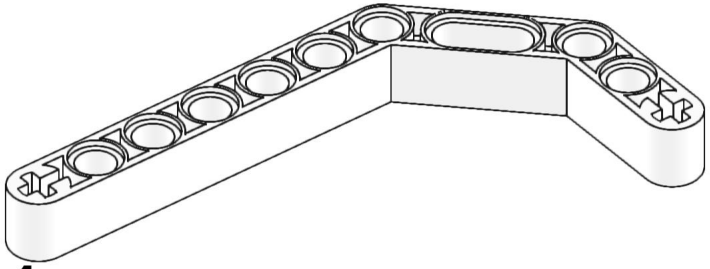

4x

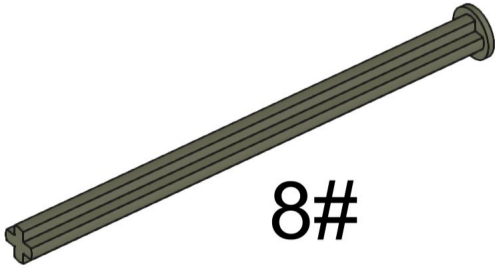

1x

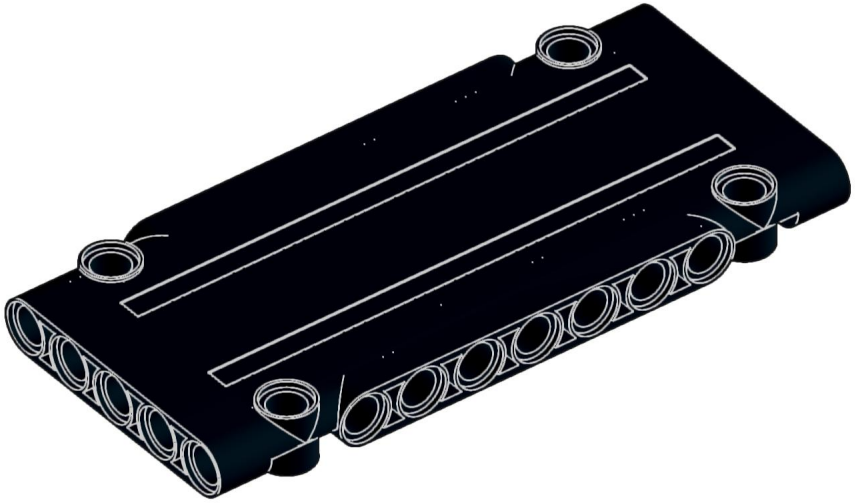

6x

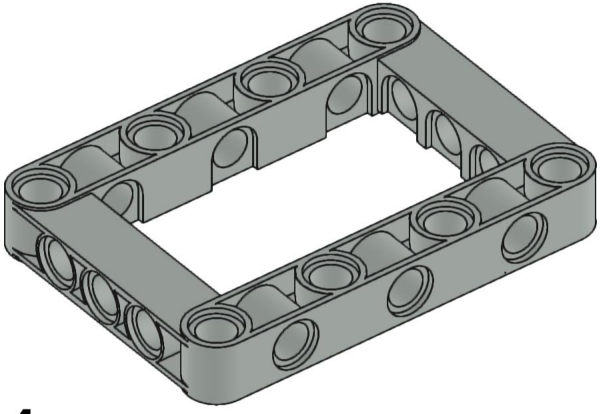

4x

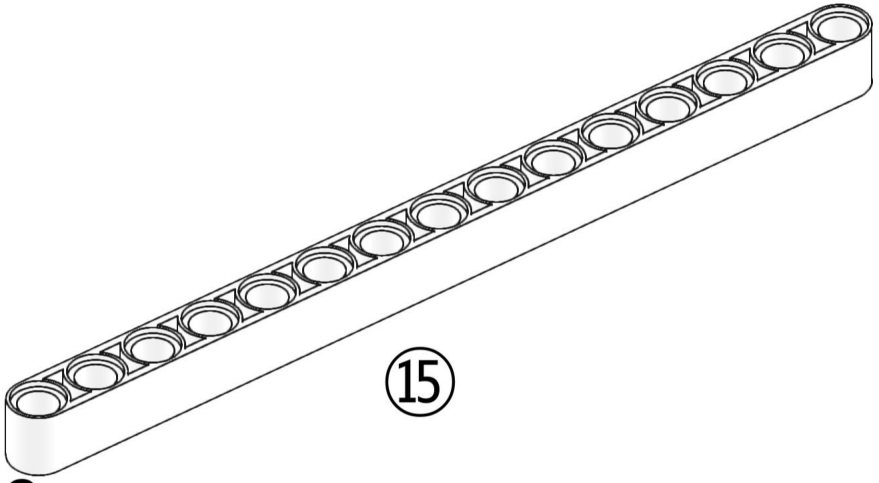

2x

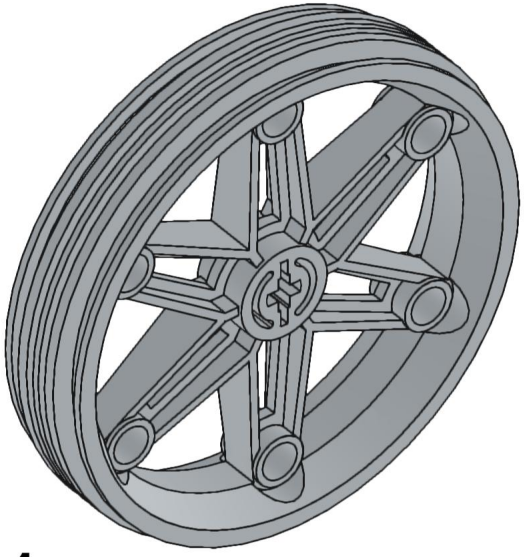

1x

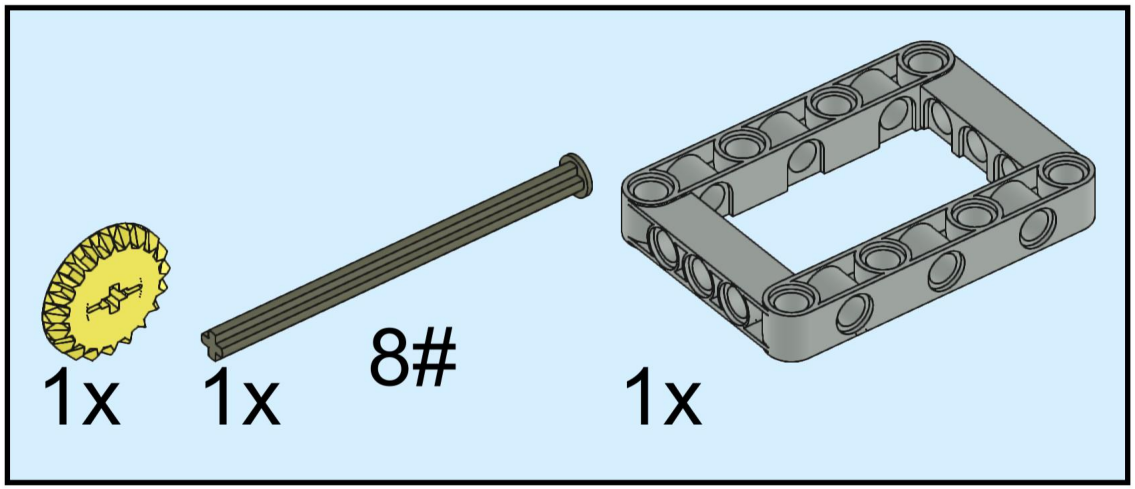
1x
1x
8#
1x

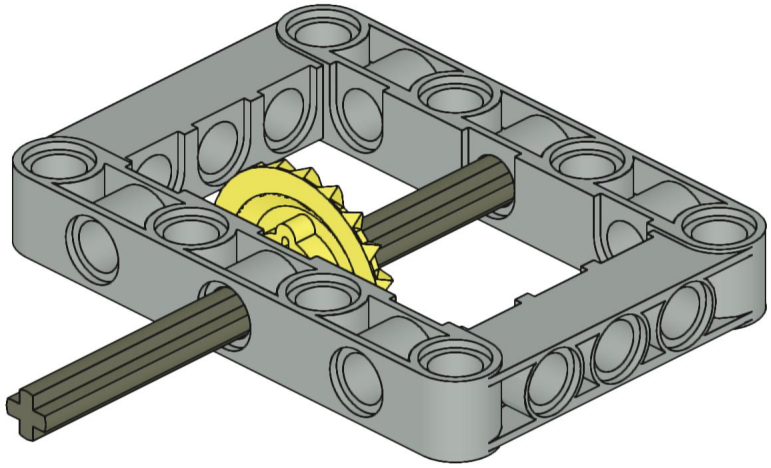

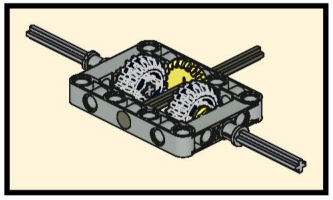

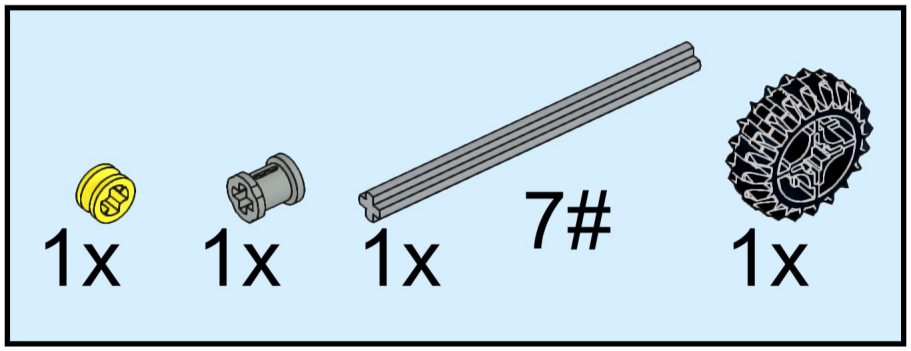
1x
1x
1x
7#
1x

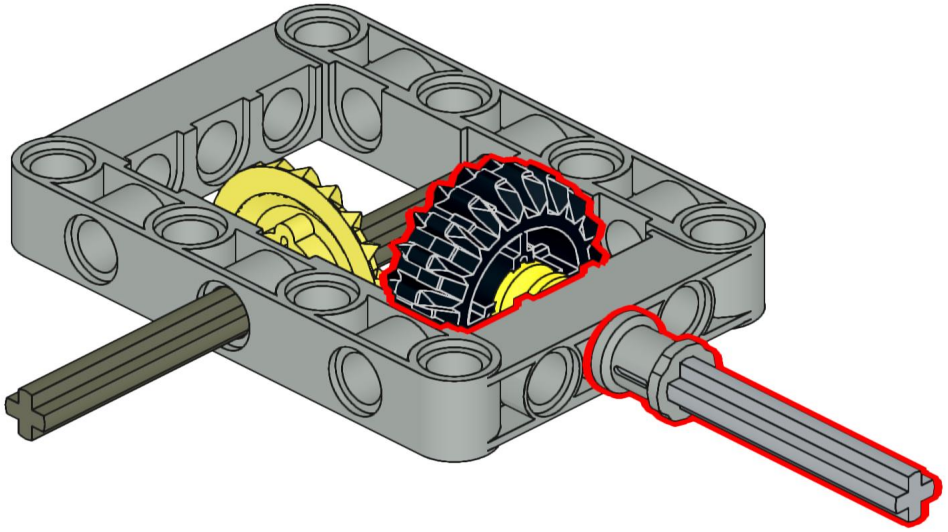

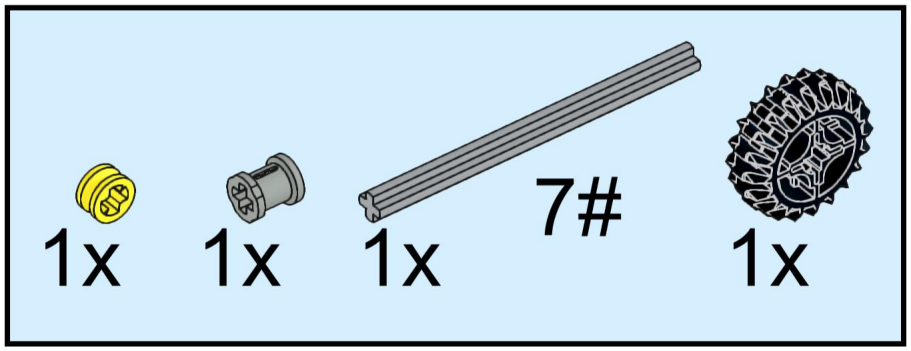

3

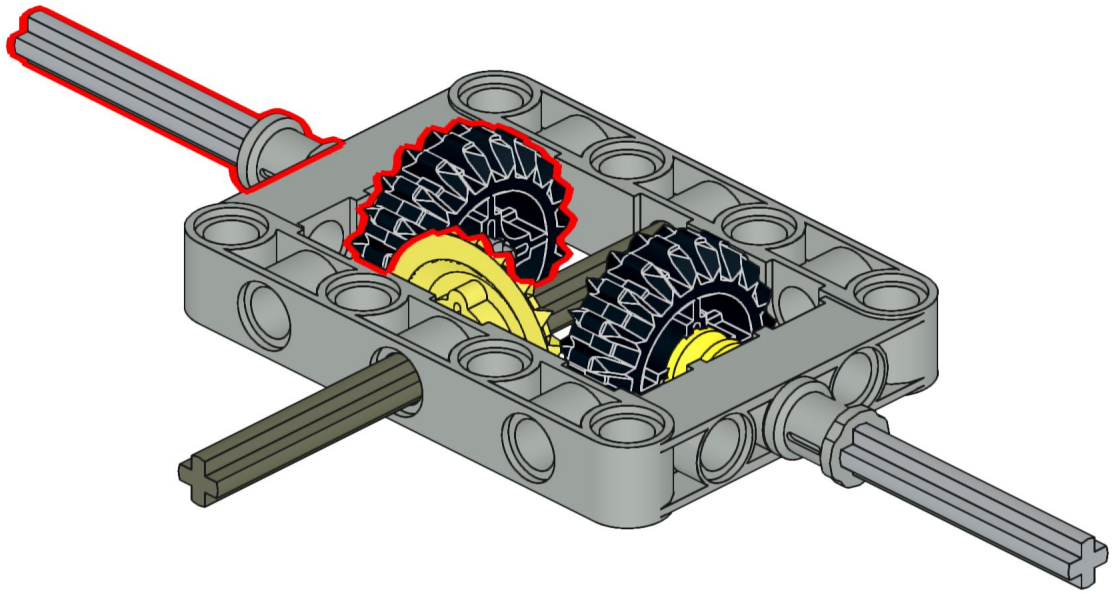

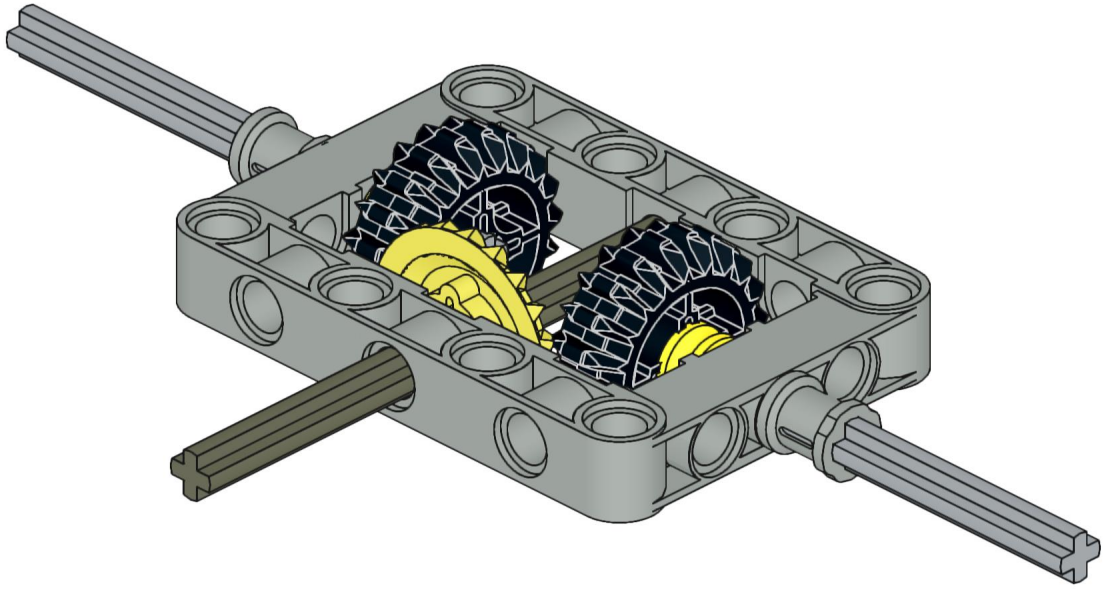

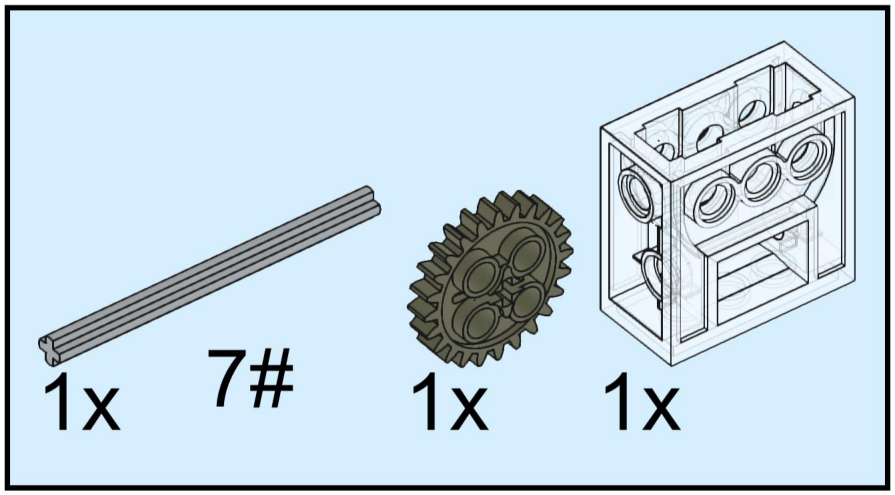

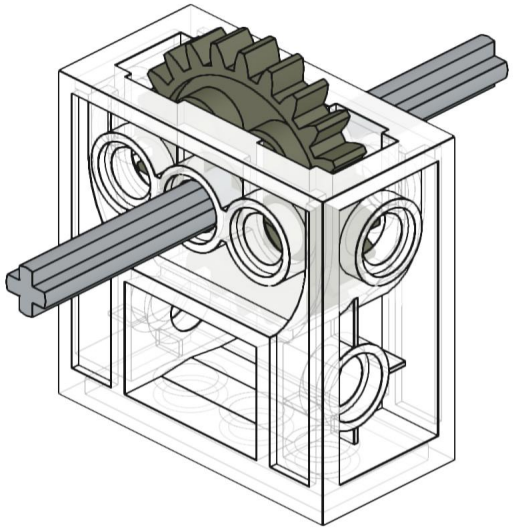

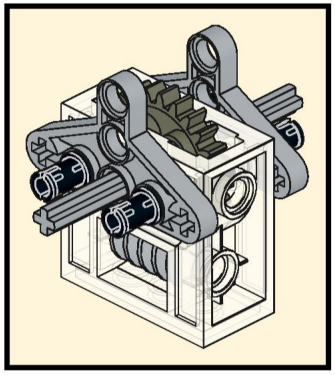

2x

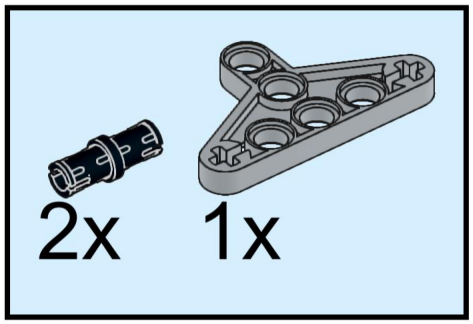
2x
1x

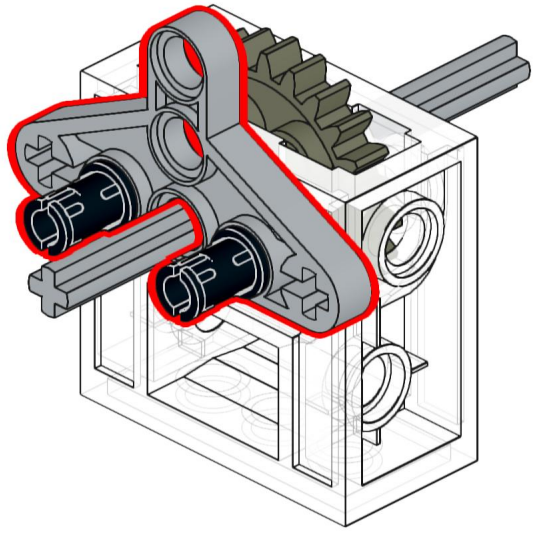

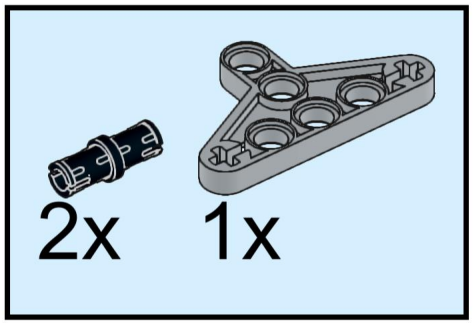
2x
1x

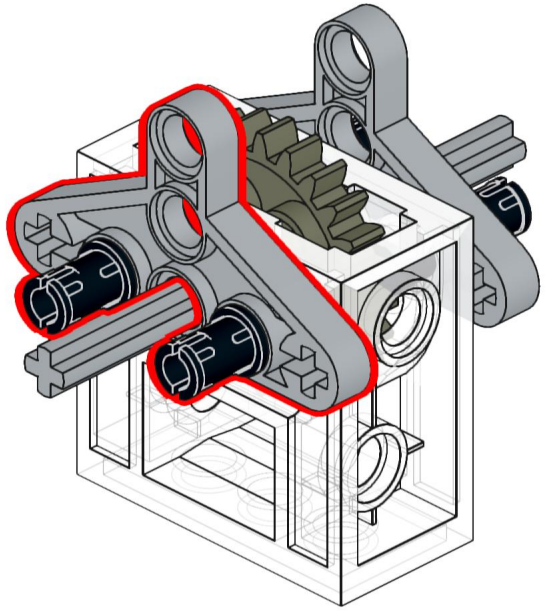

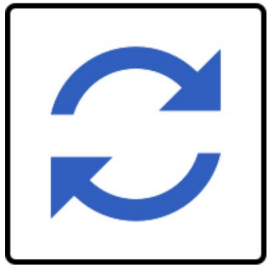

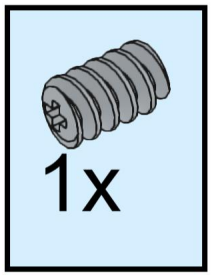

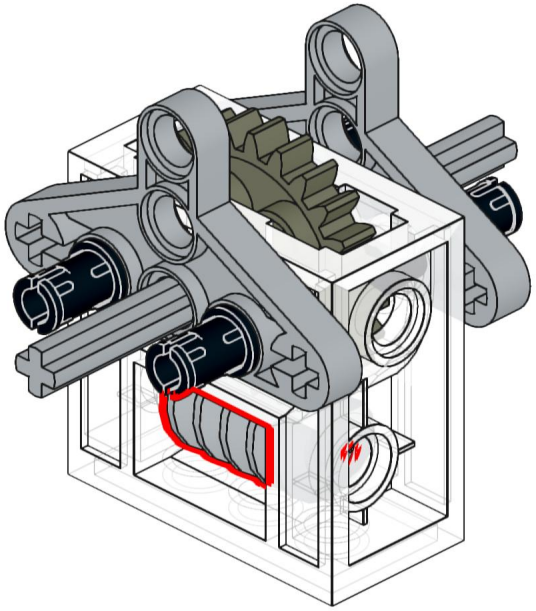

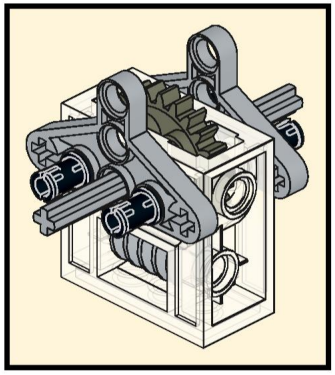

2x

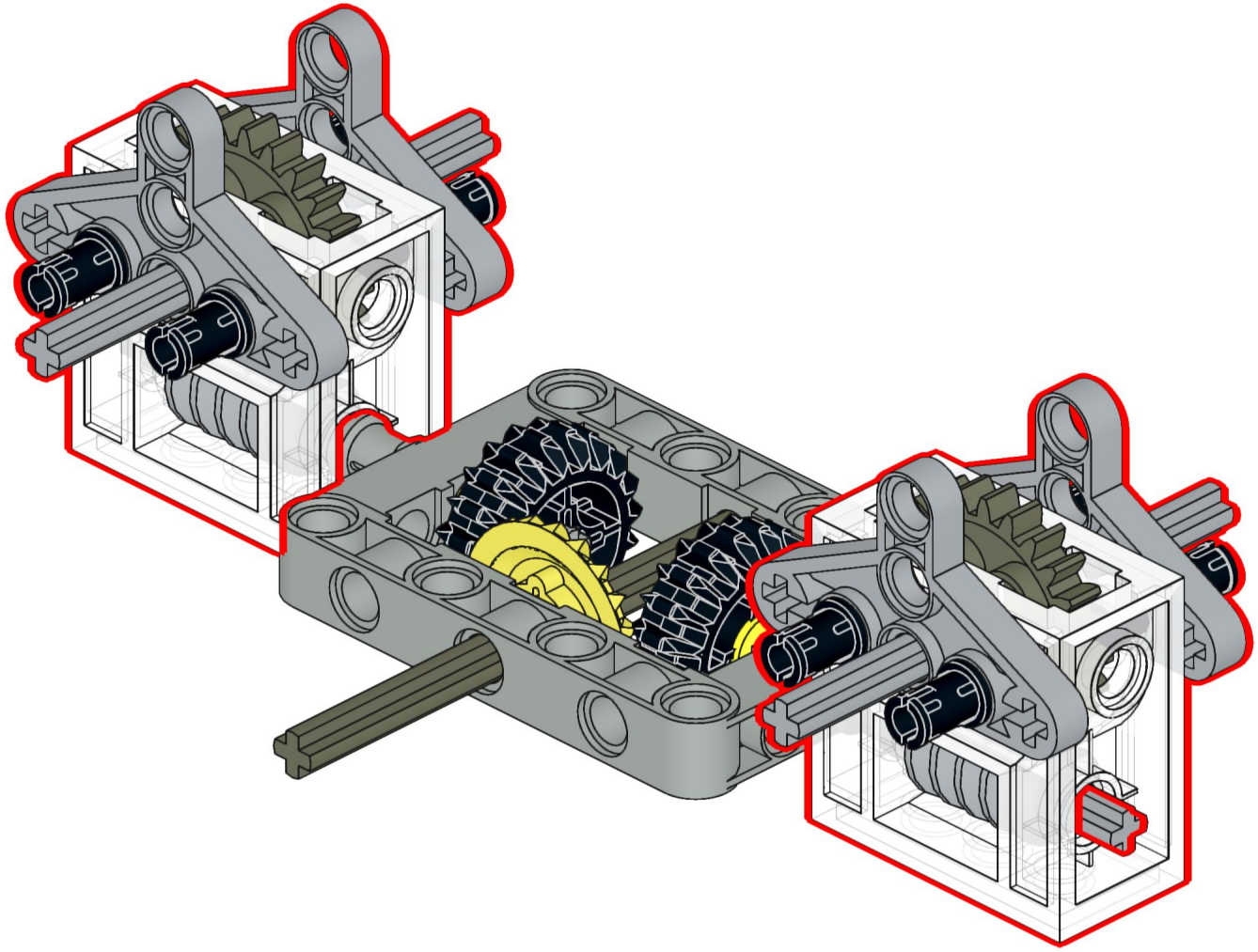

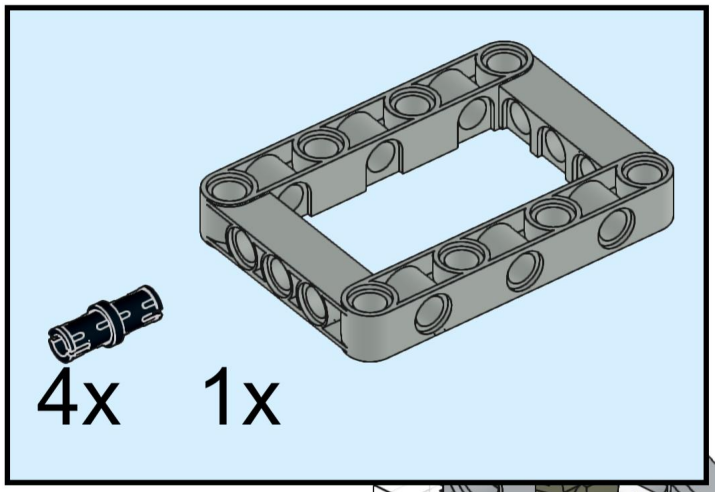
4x
1x

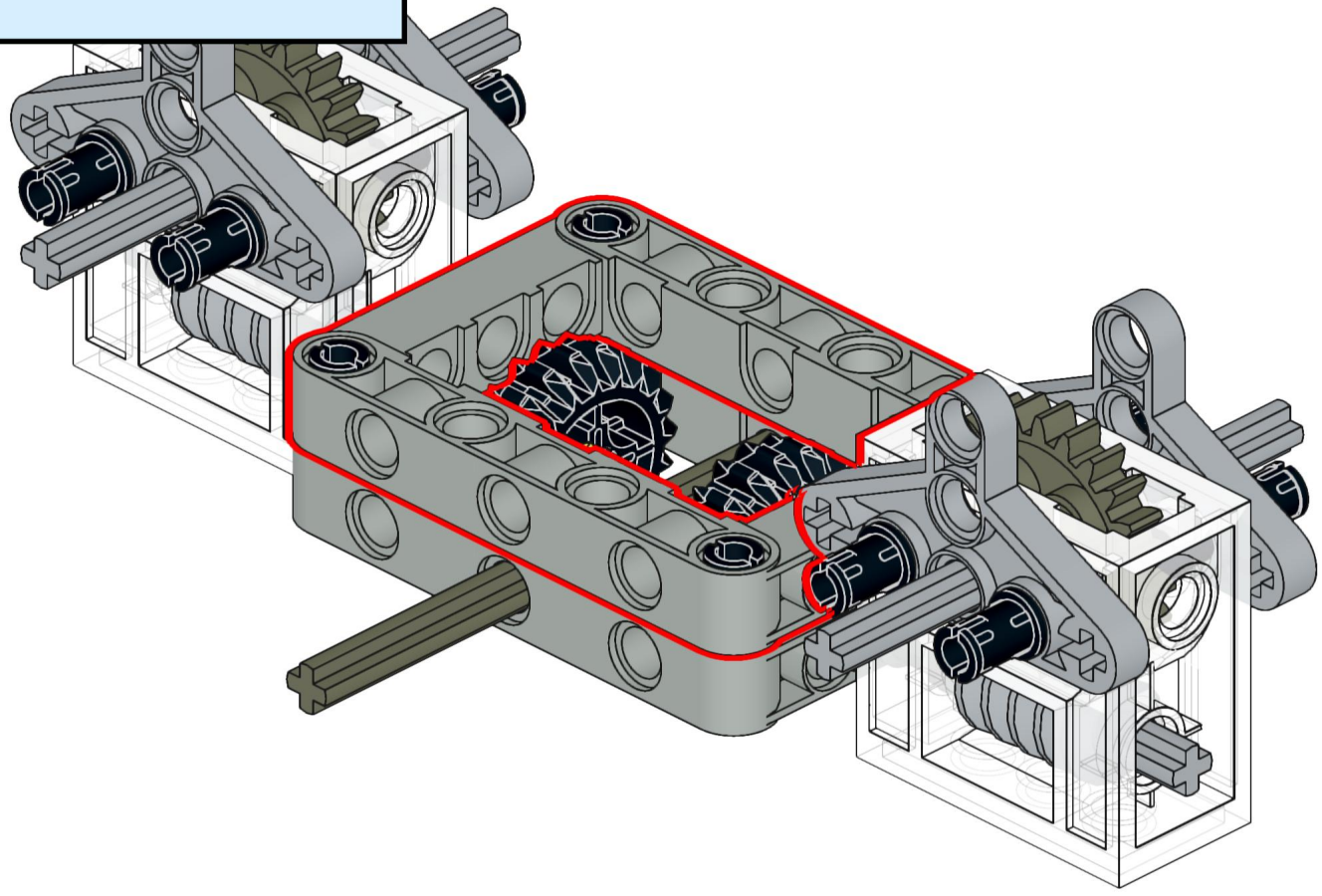

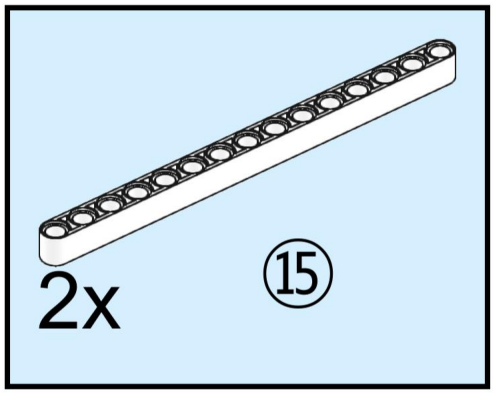
2x
15

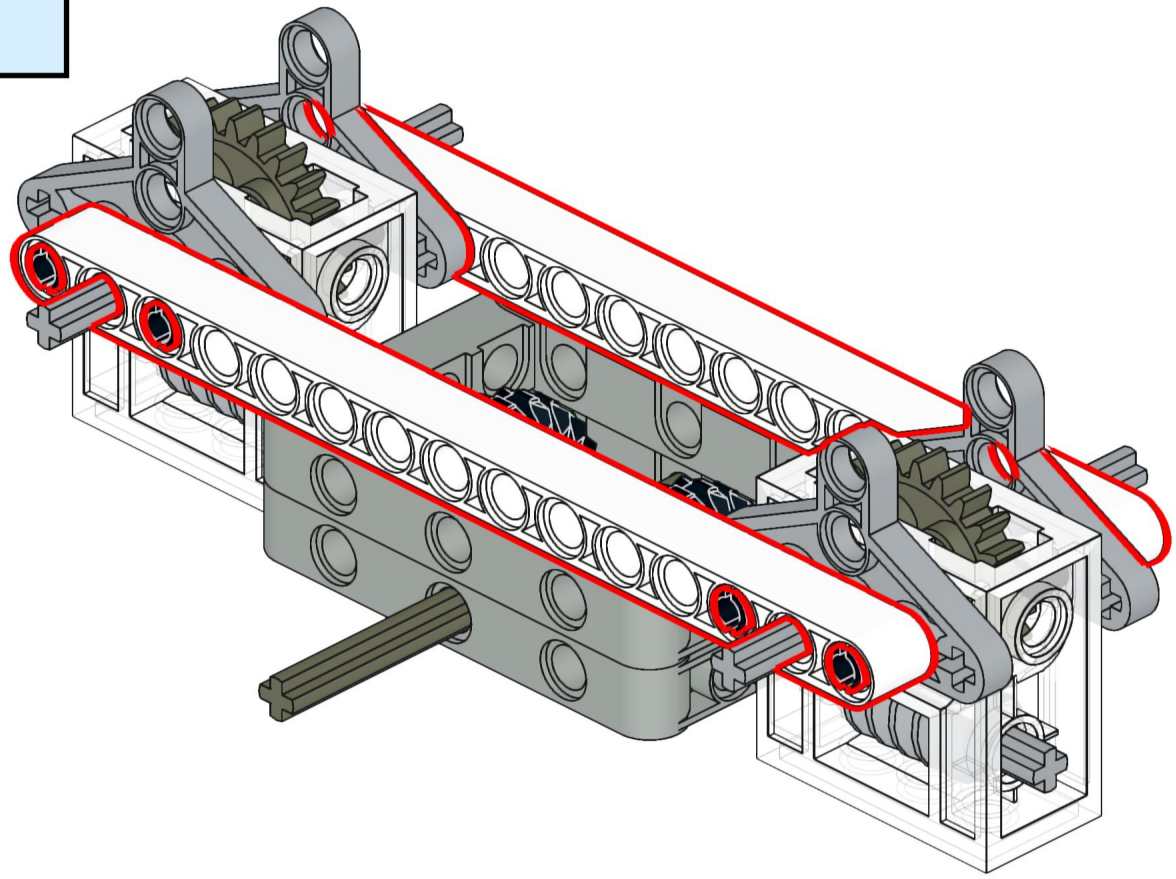

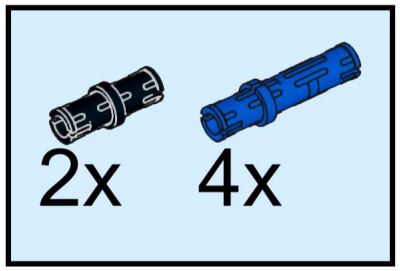
2x
4x

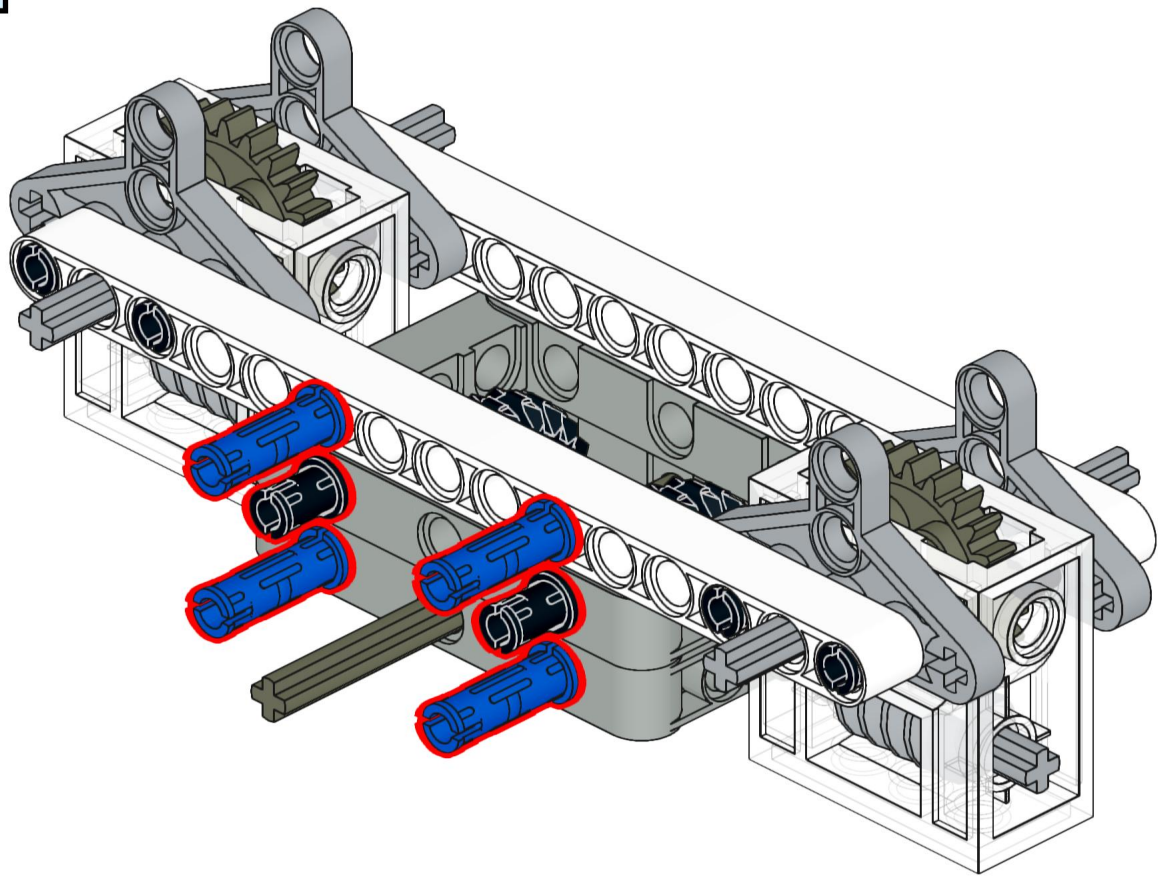

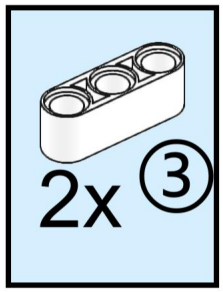
2x
3

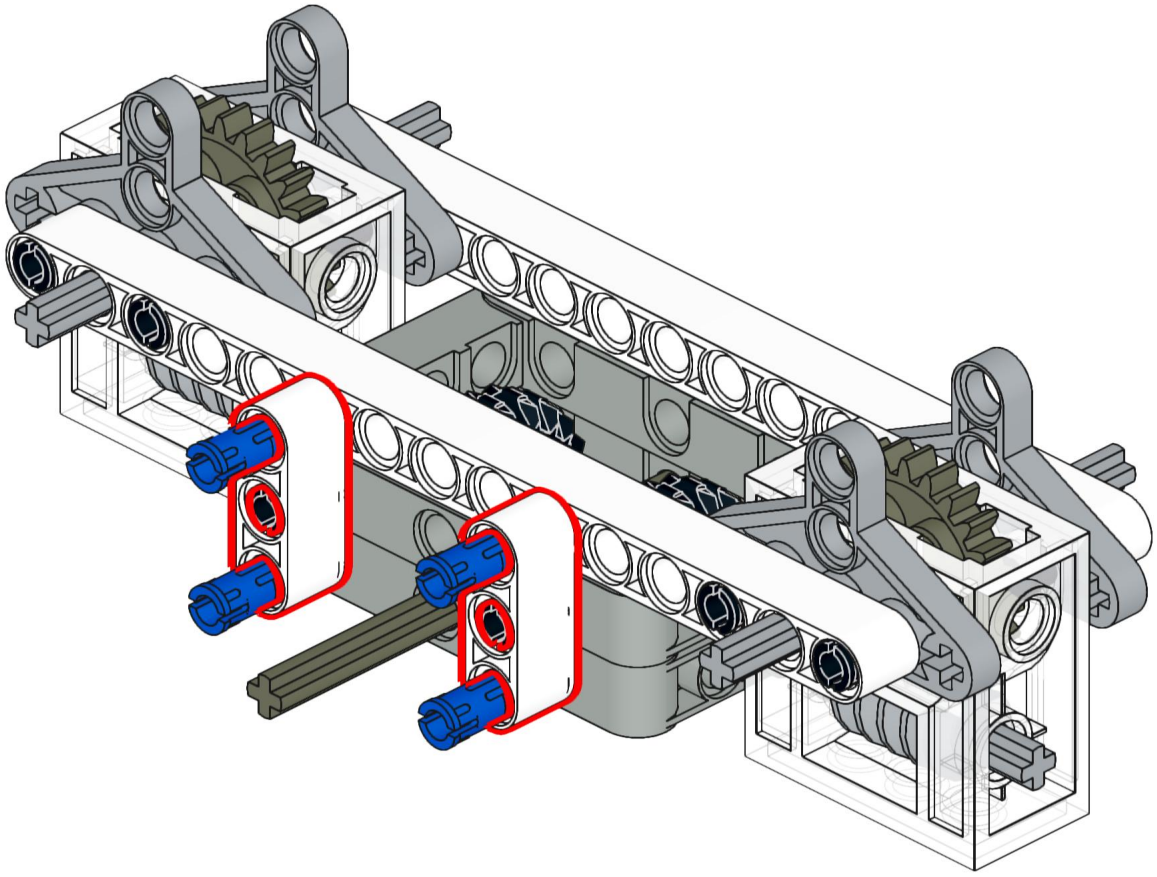

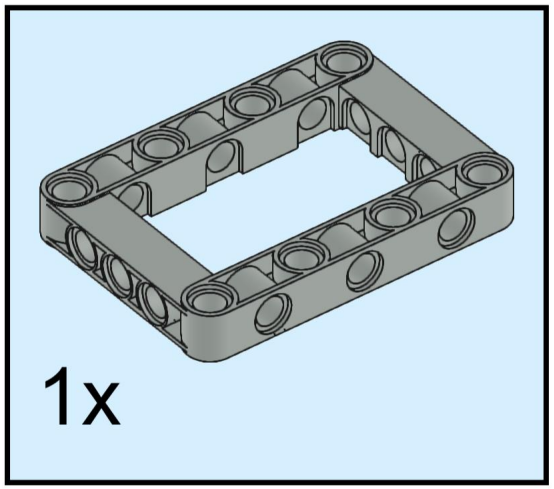
1x

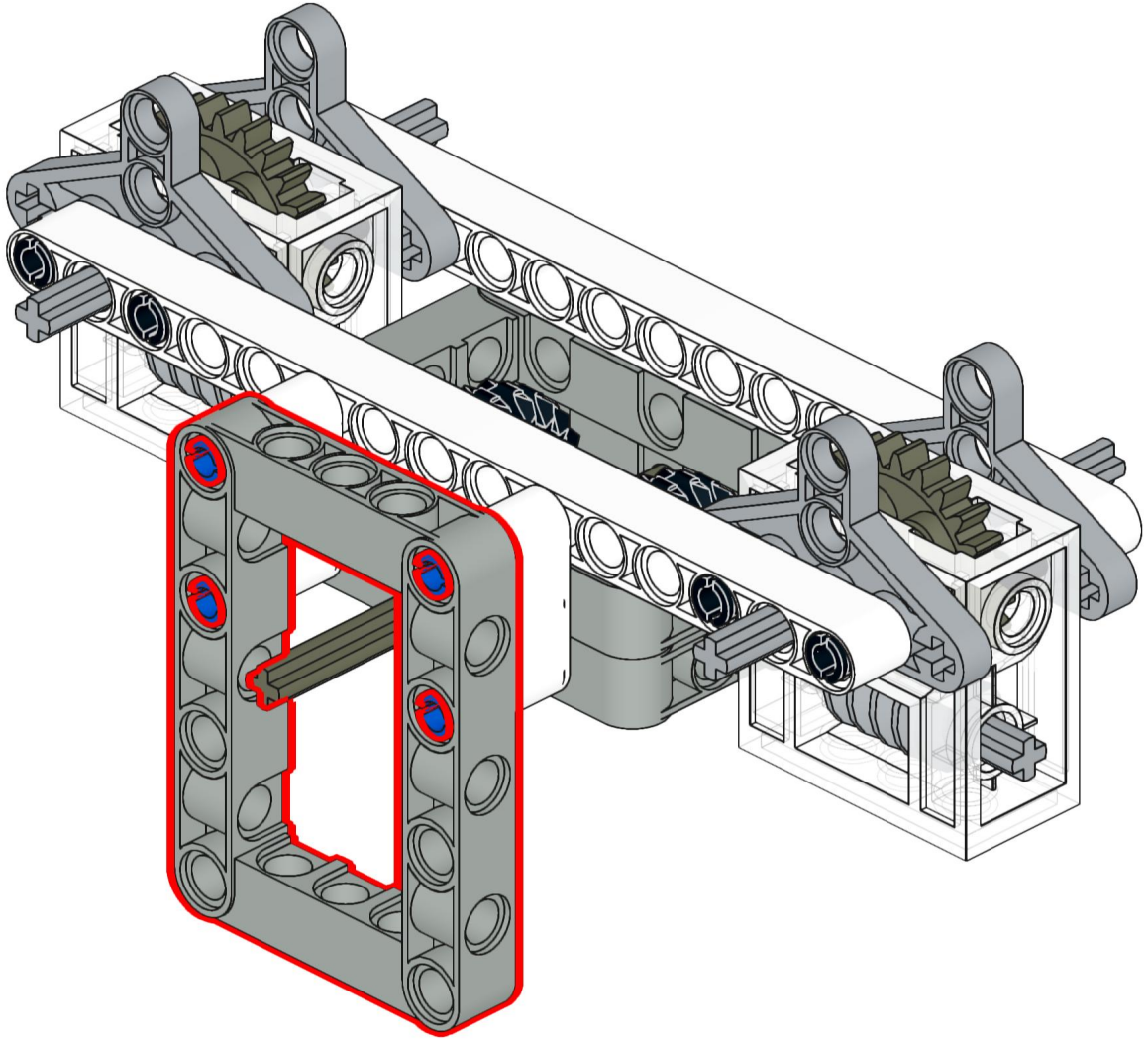

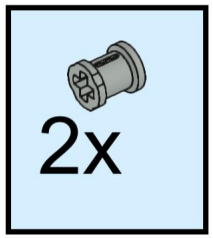
2x

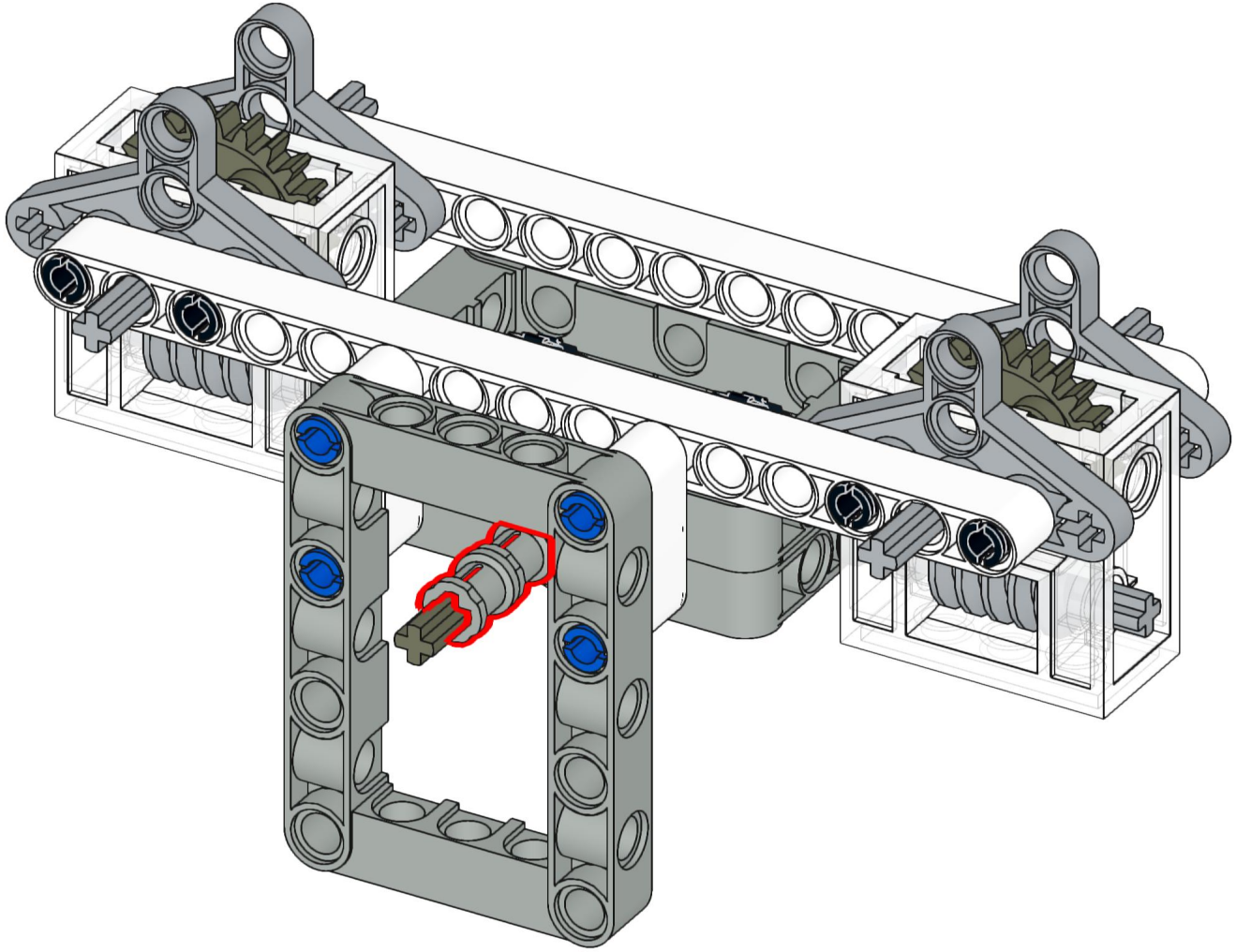

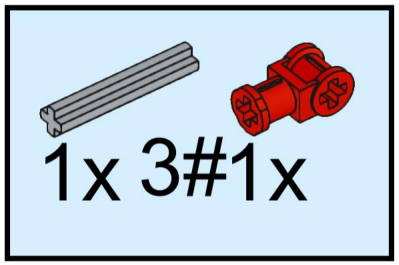
1x 3#1x

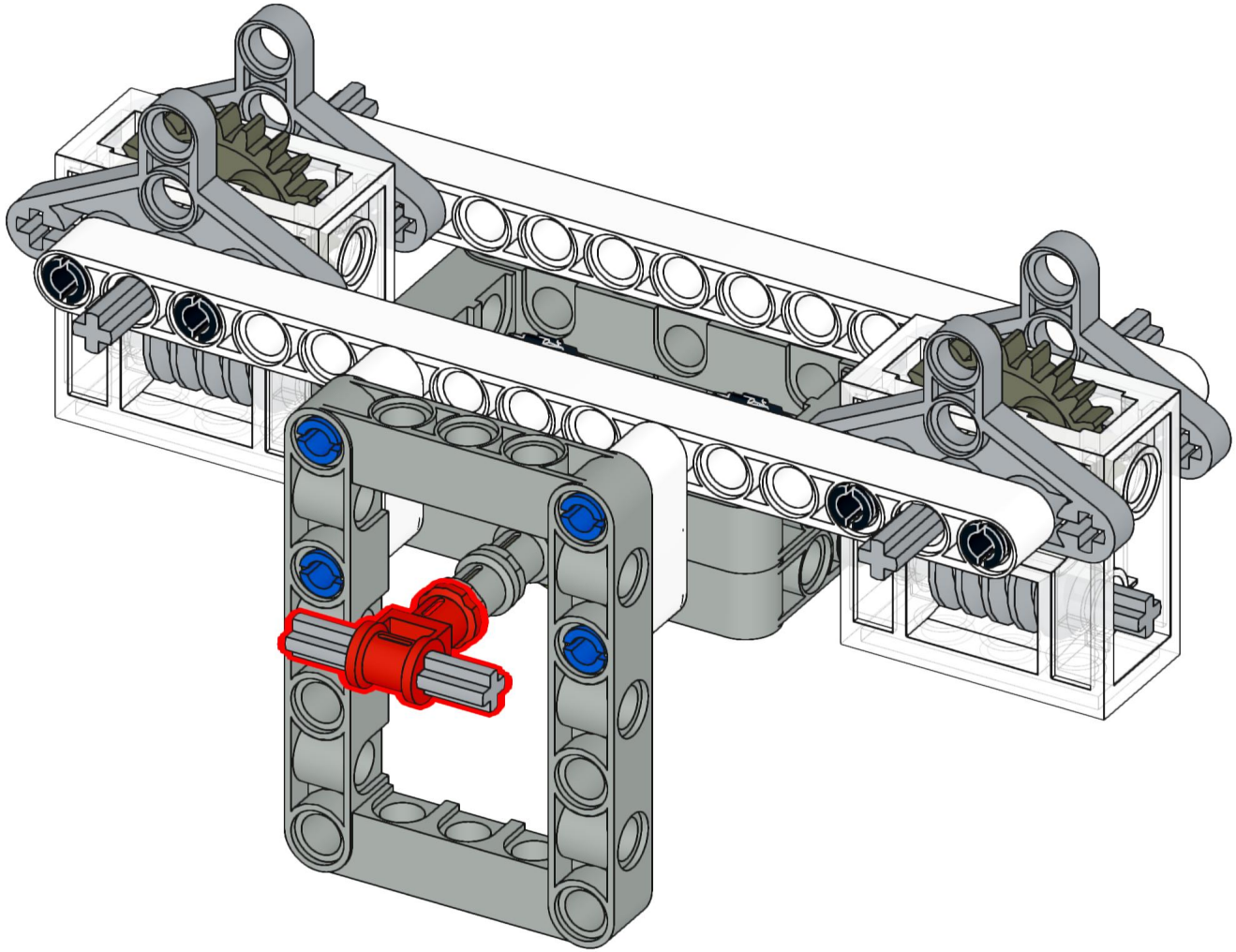

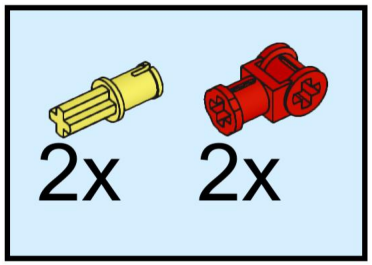
2x
2x

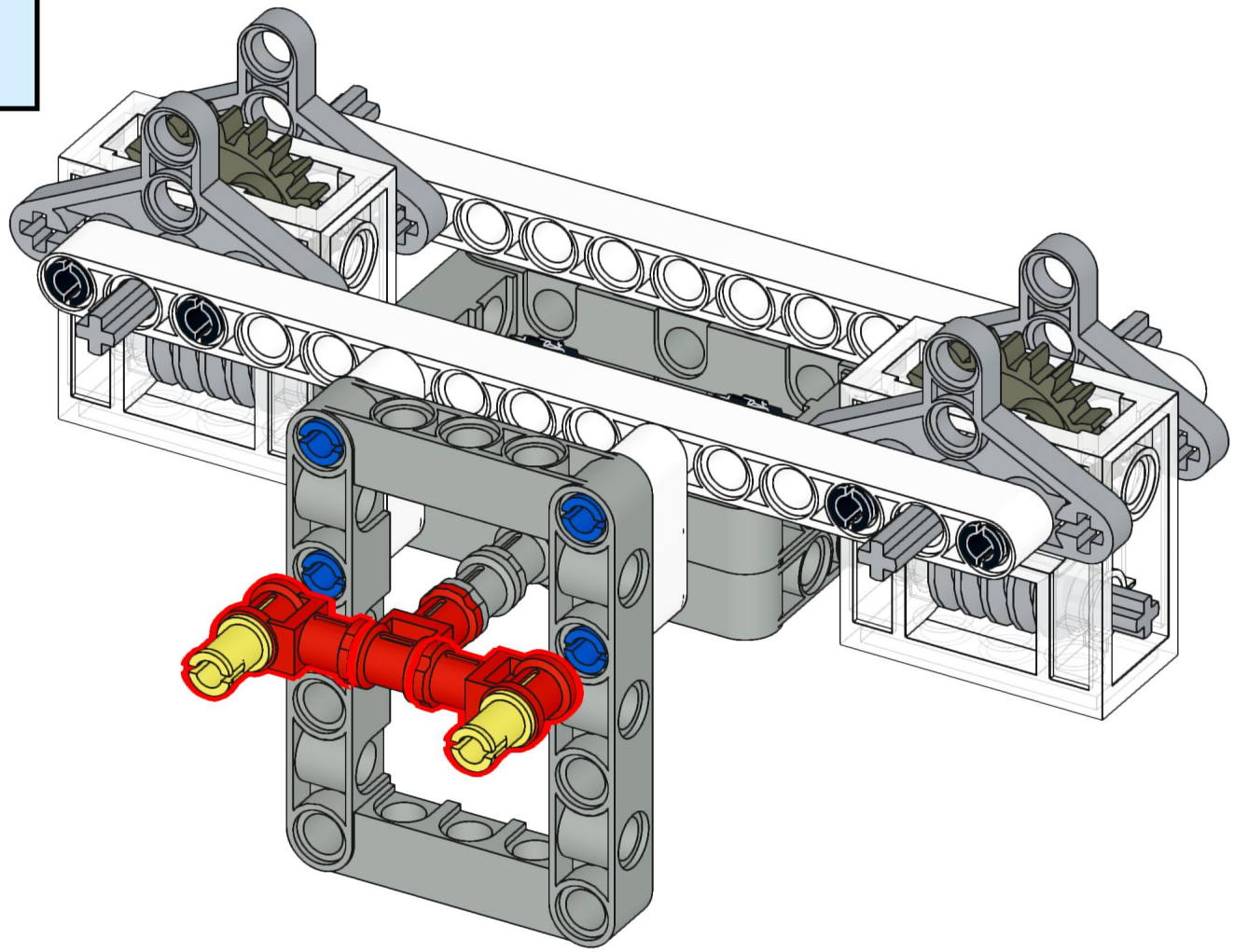

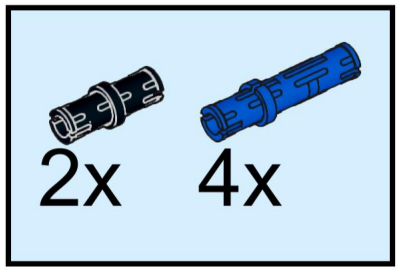
2x
4x

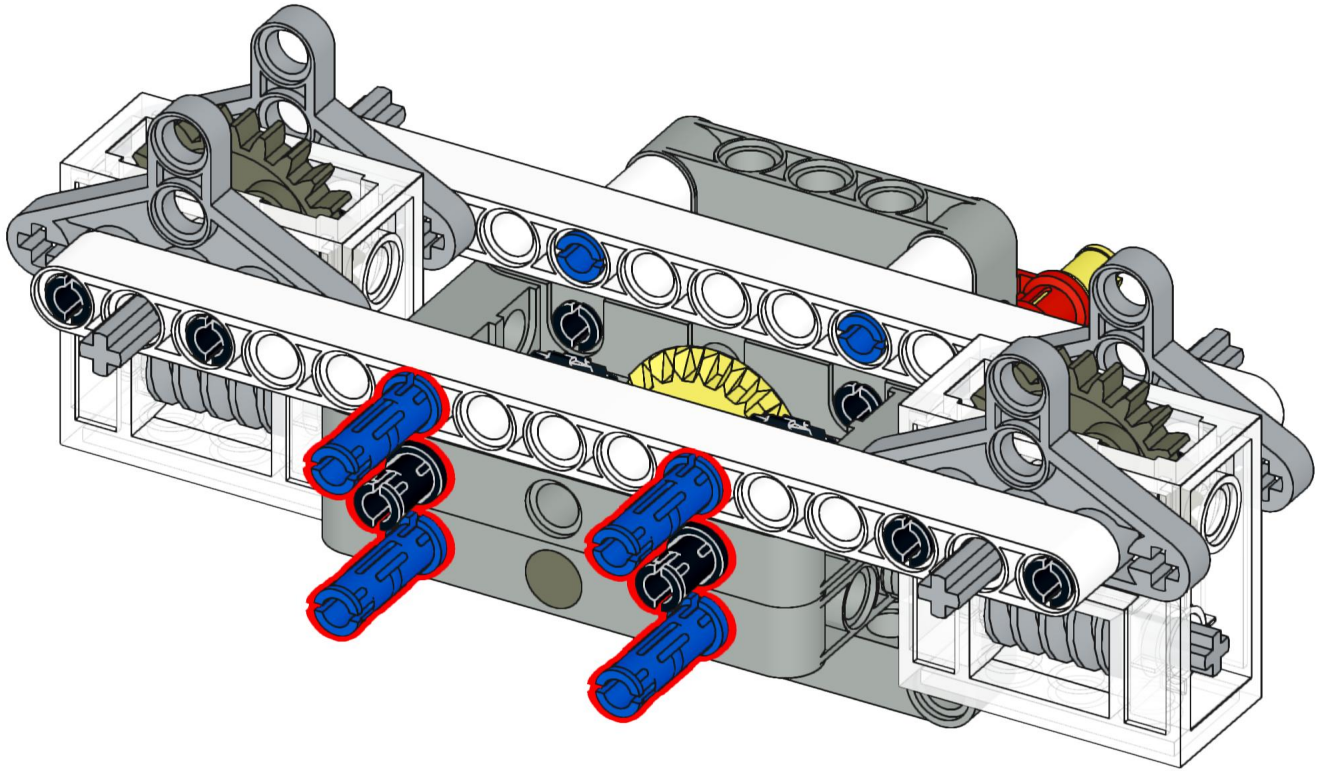

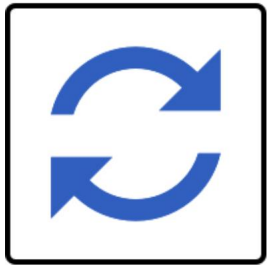

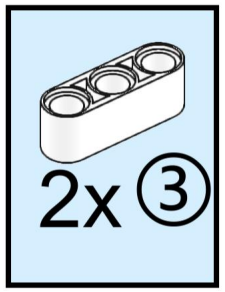
2x ③

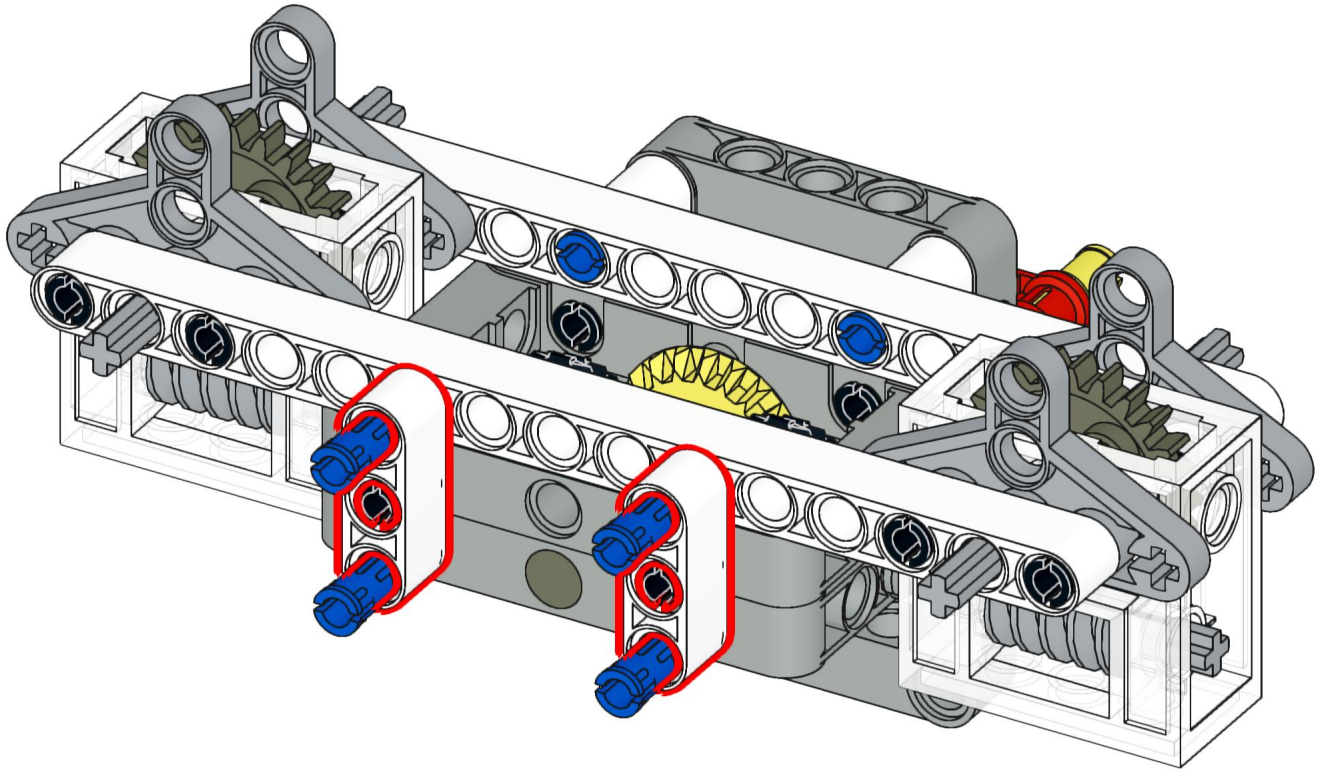

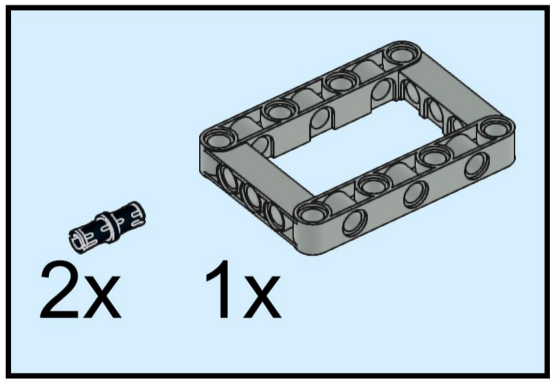
2x
1x

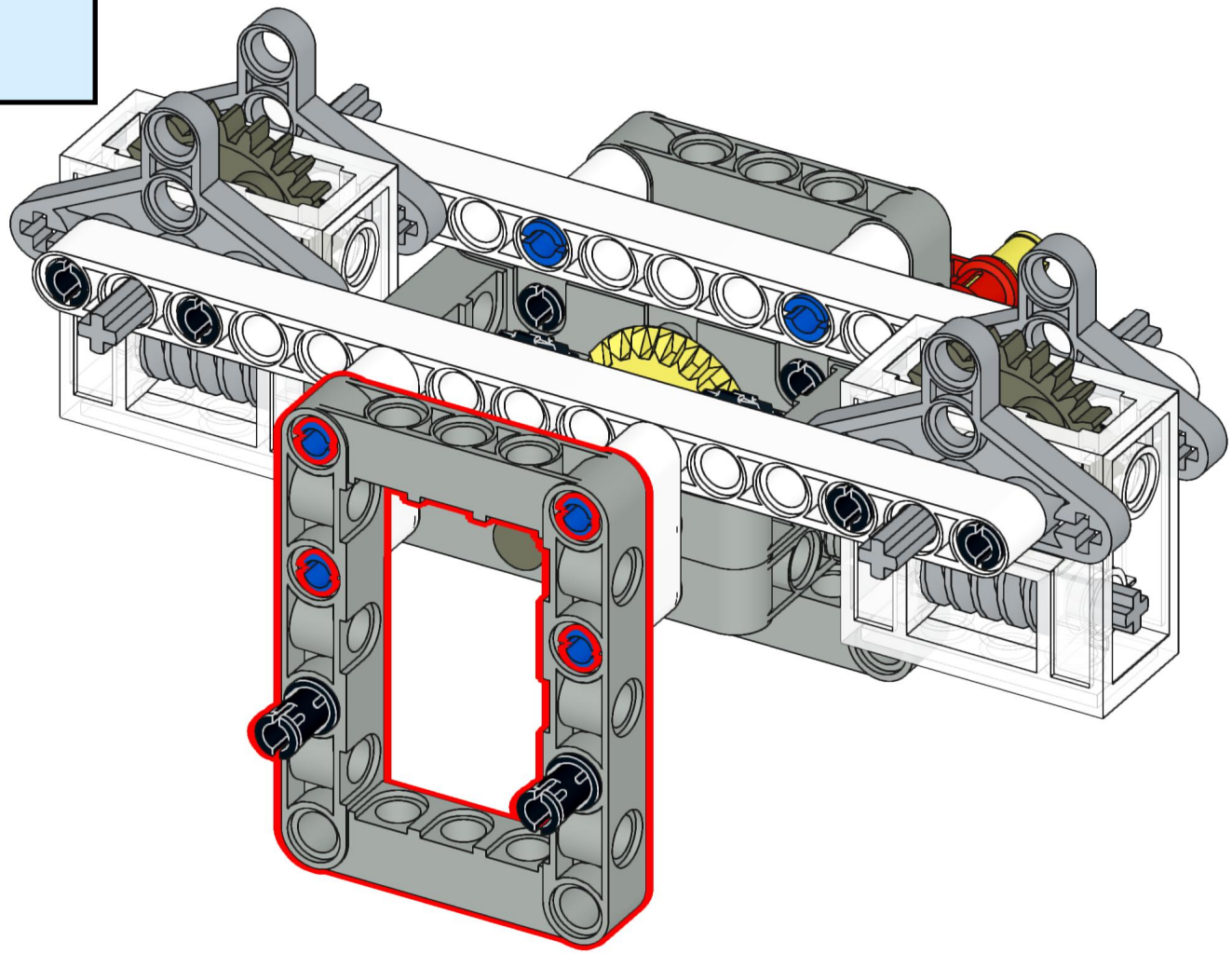

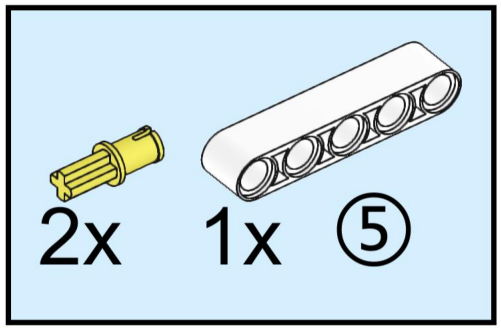
2x
1x
⑤

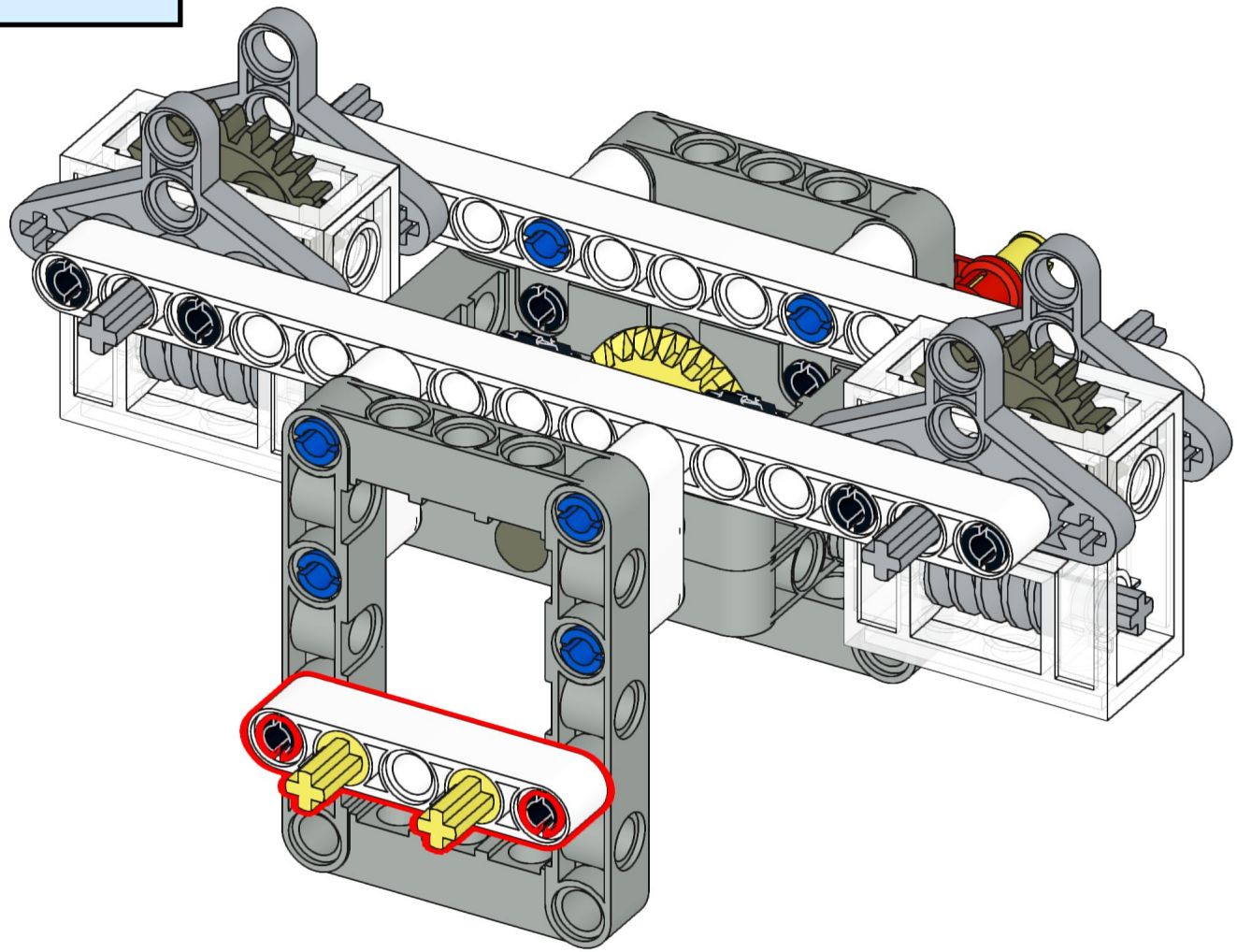

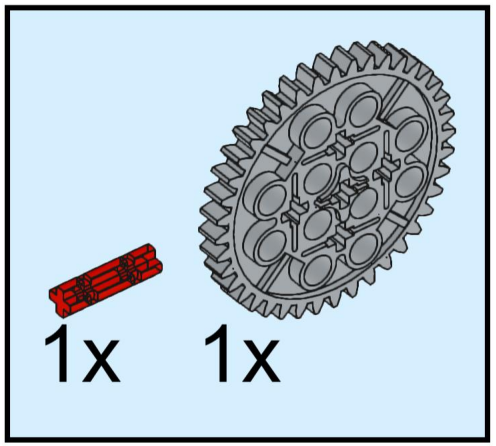
1x
1x

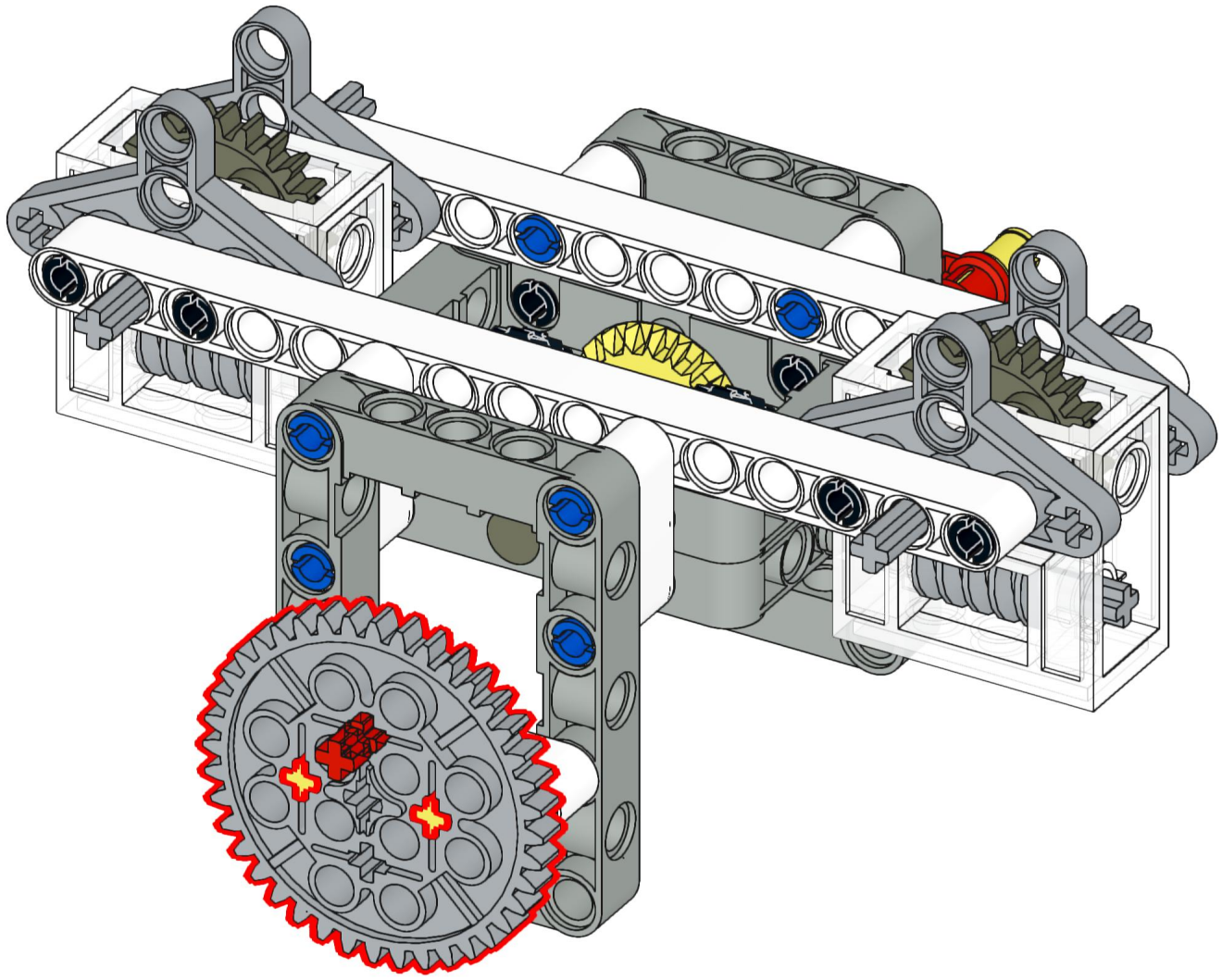

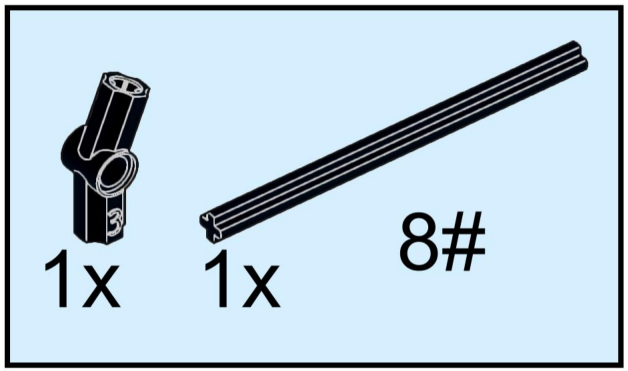
1x
1x
8#

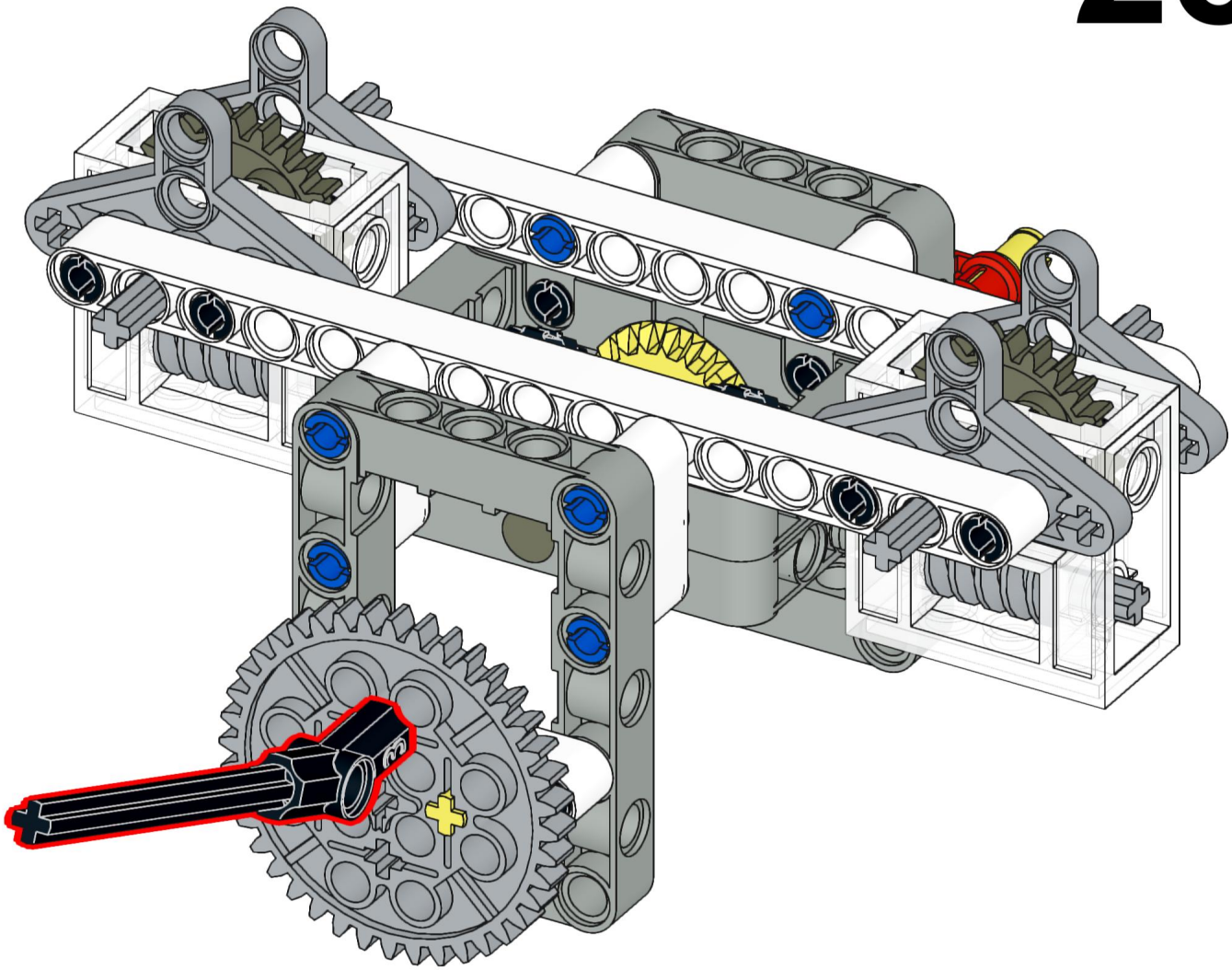

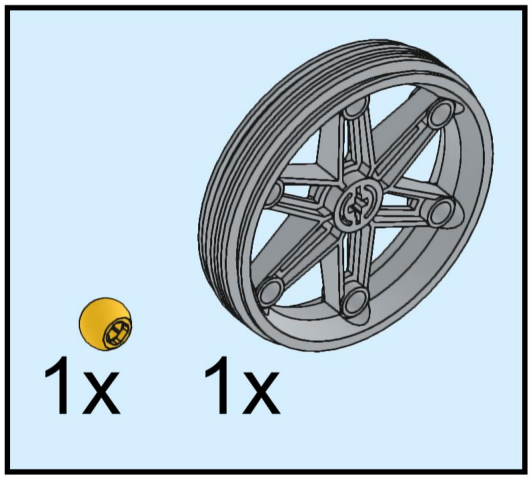
1x
1x

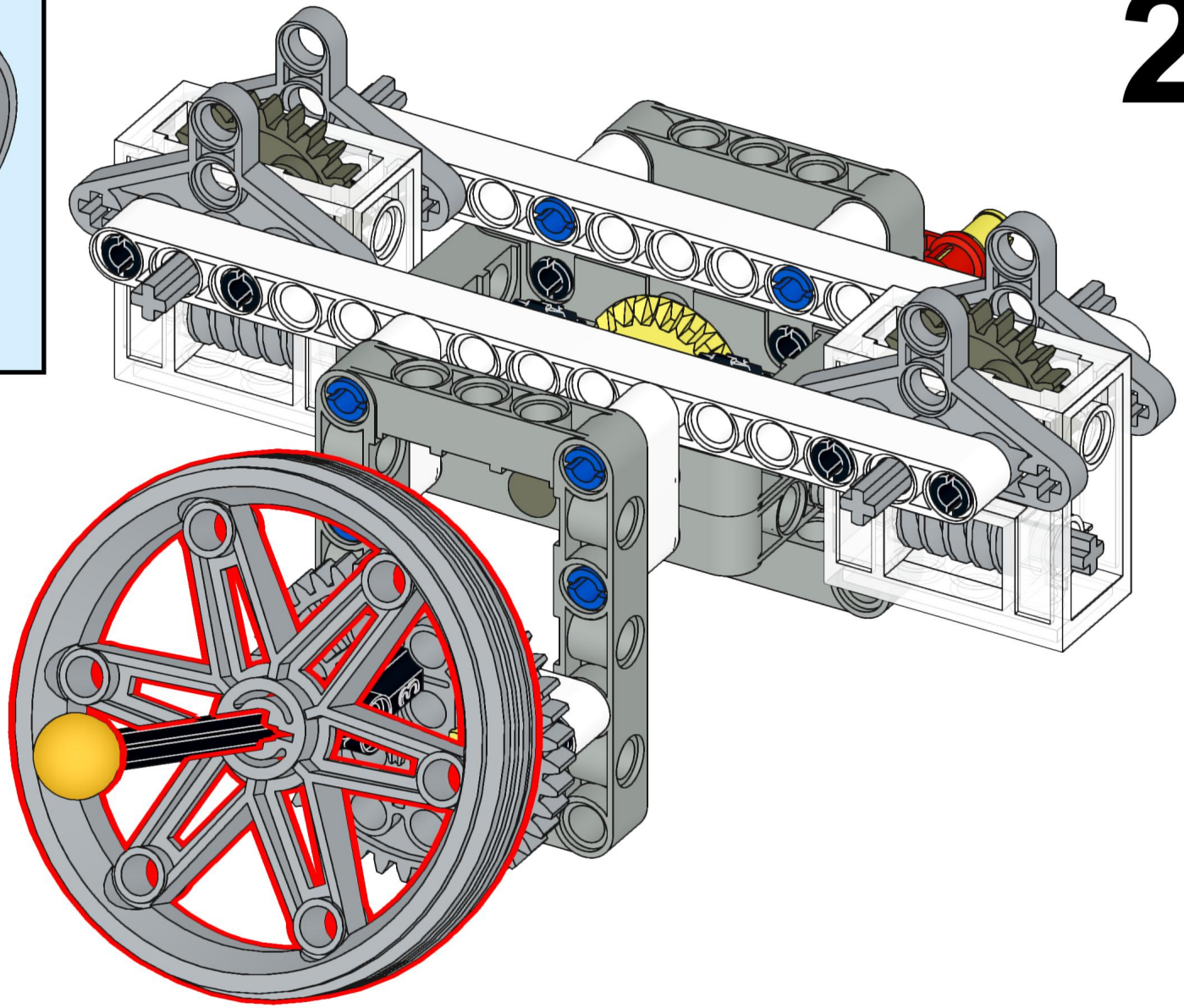

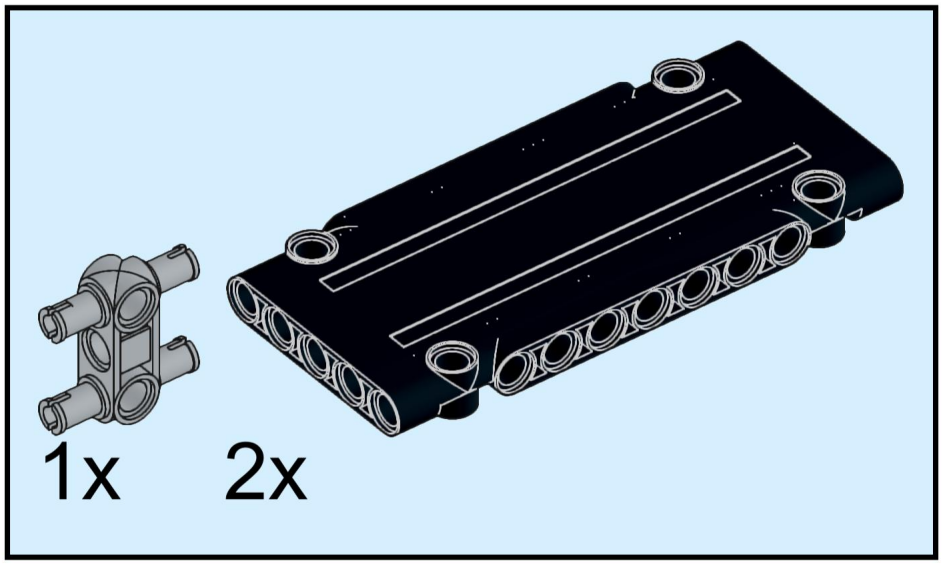
1x
2x

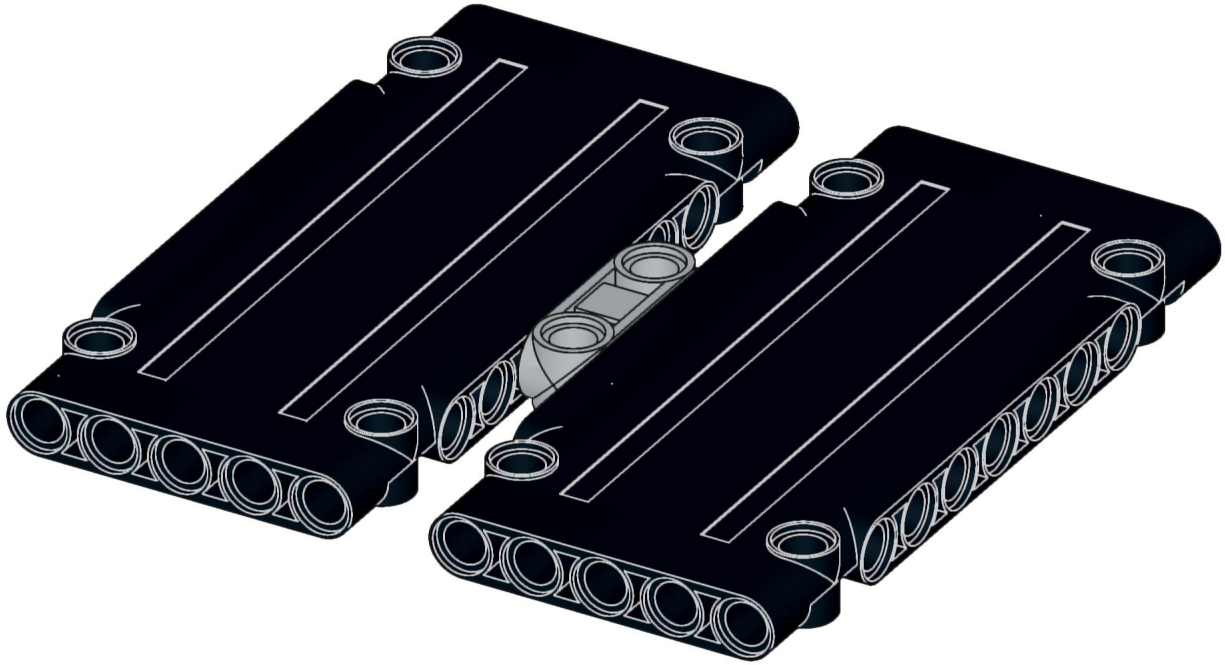

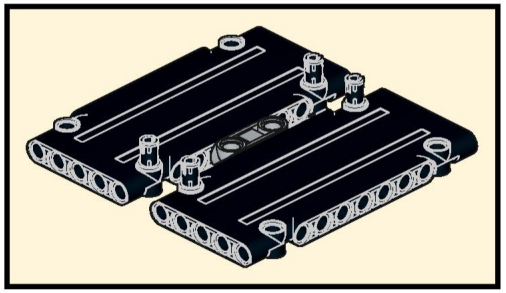

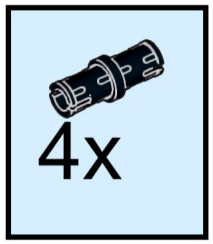
4x

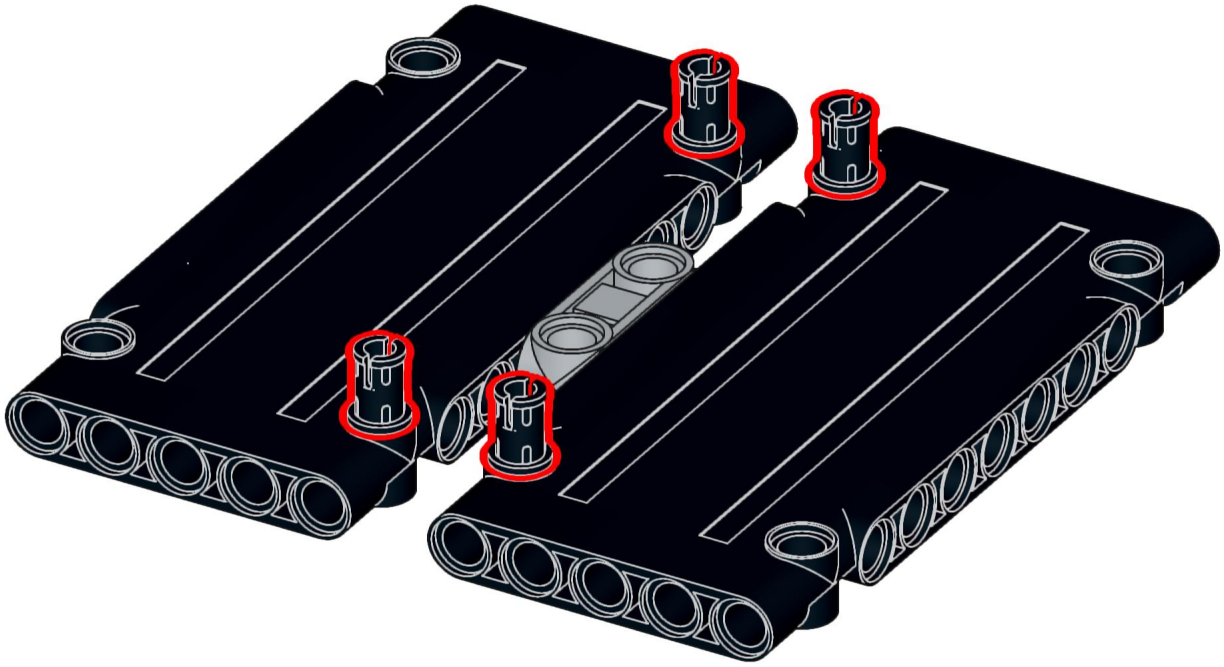

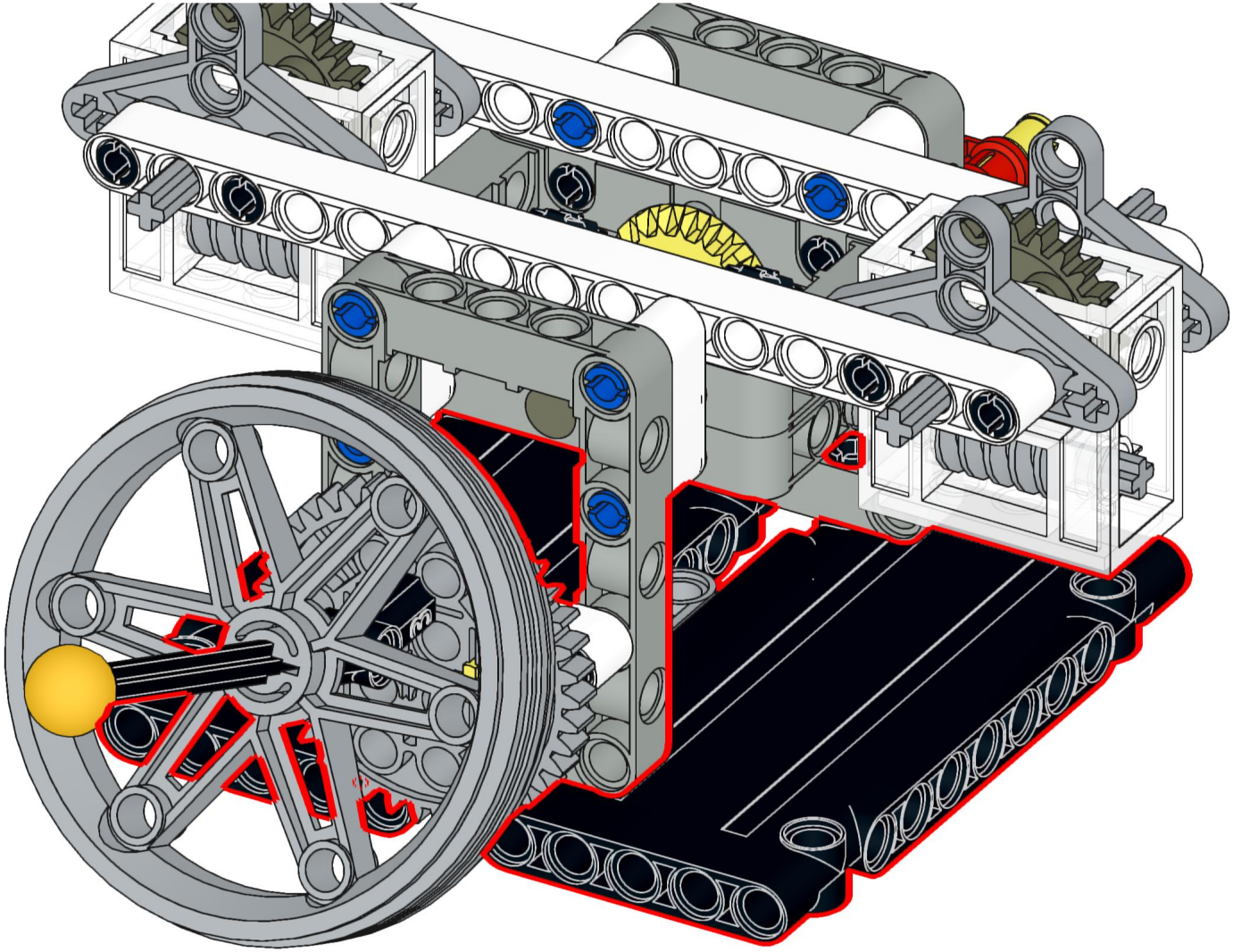

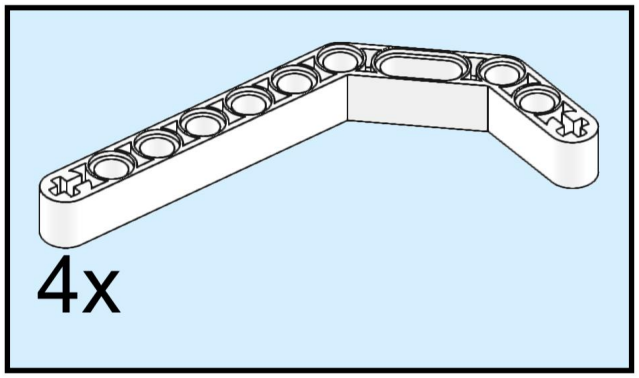
4x

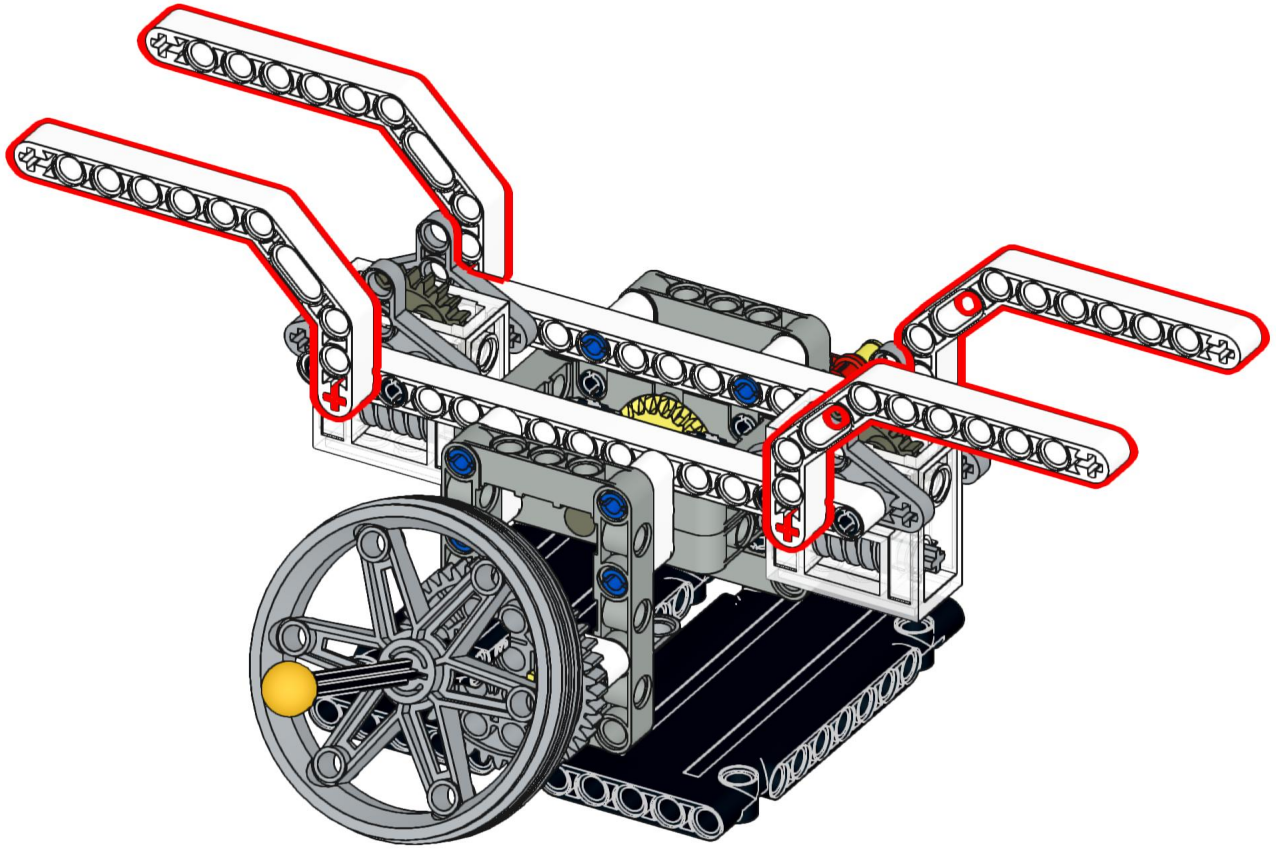

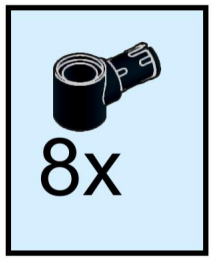
8x

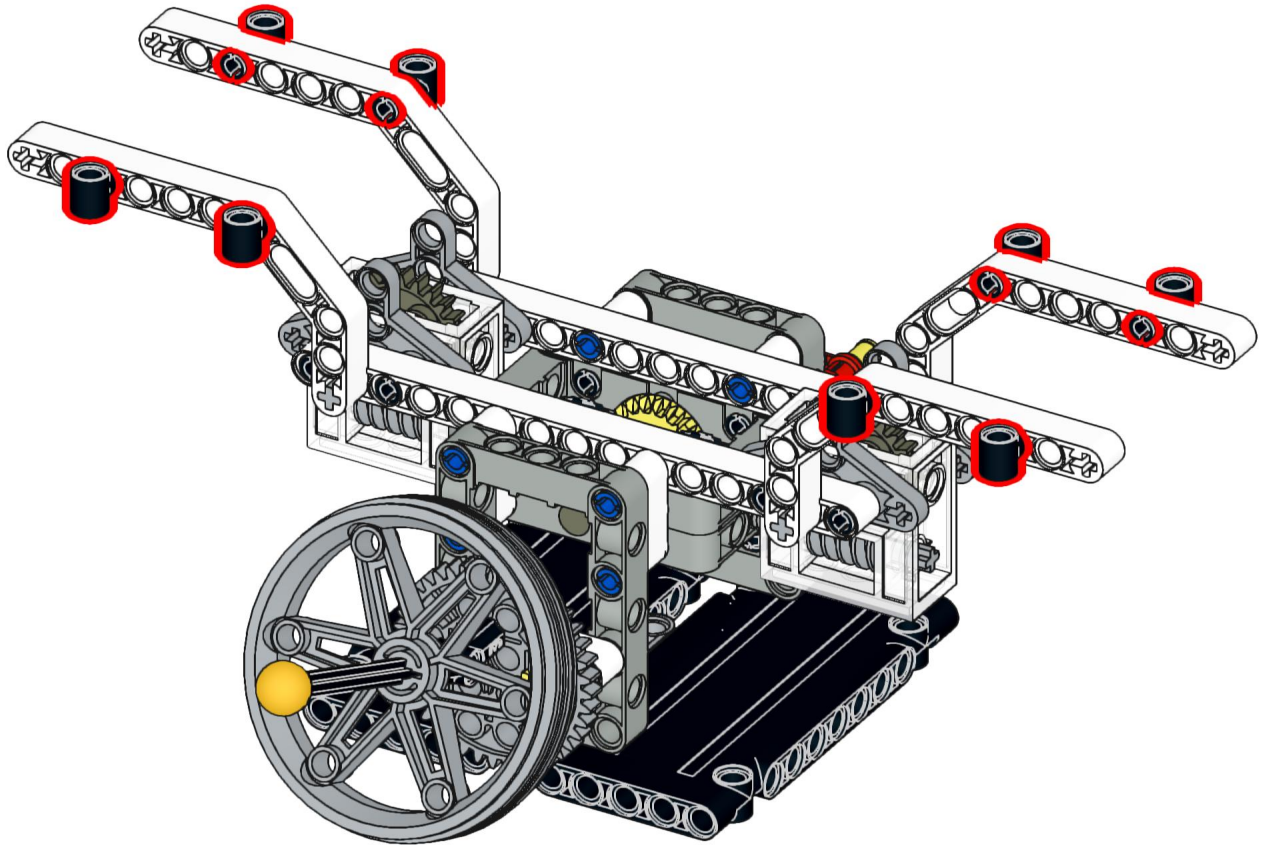

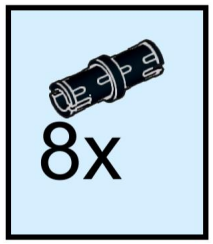
8x

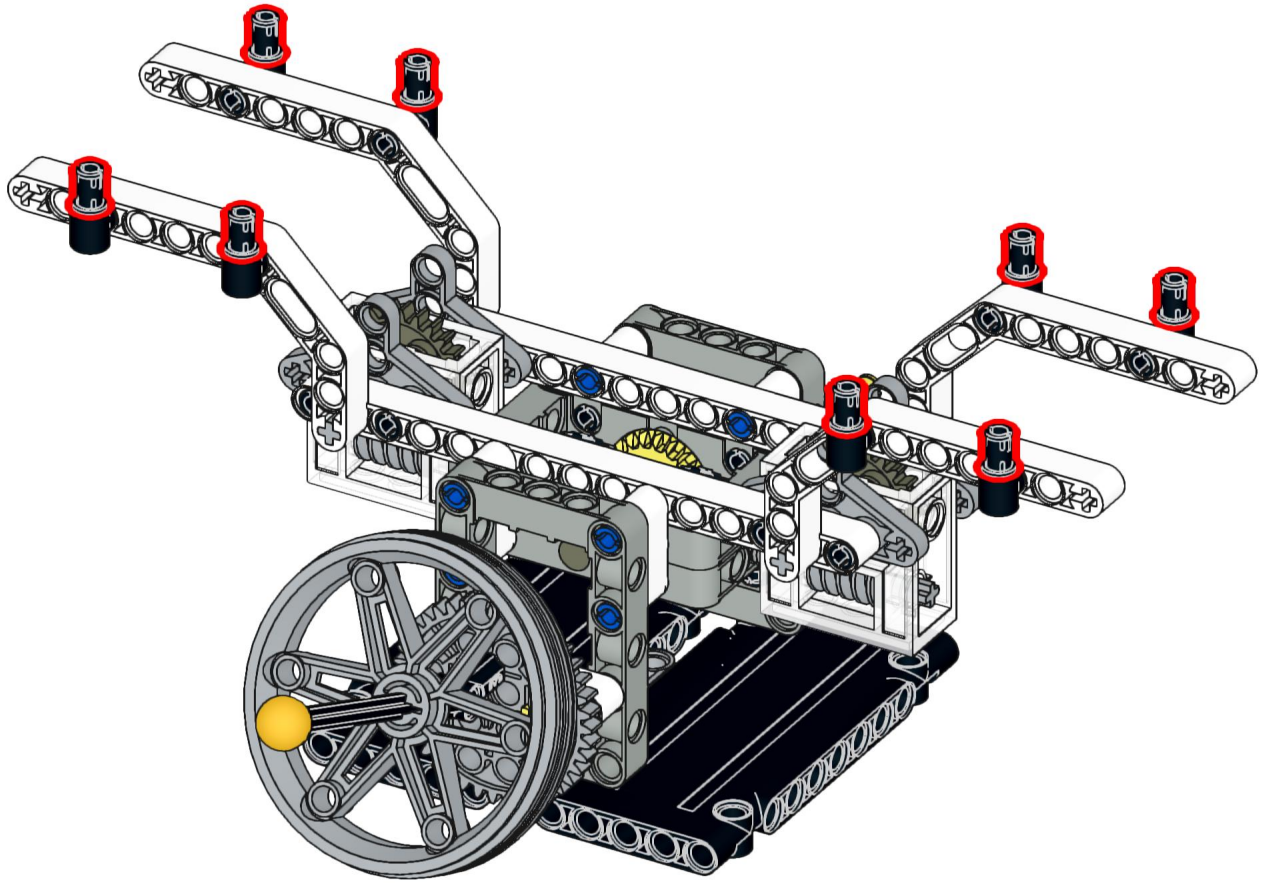

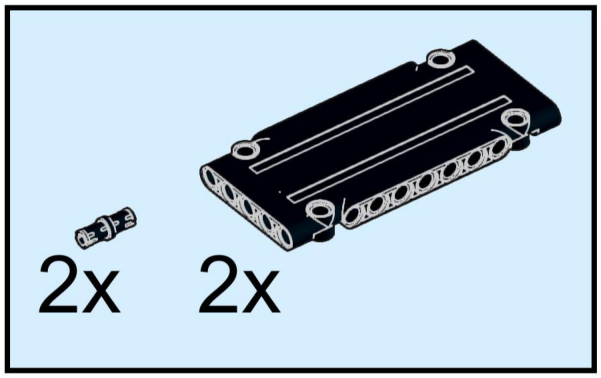

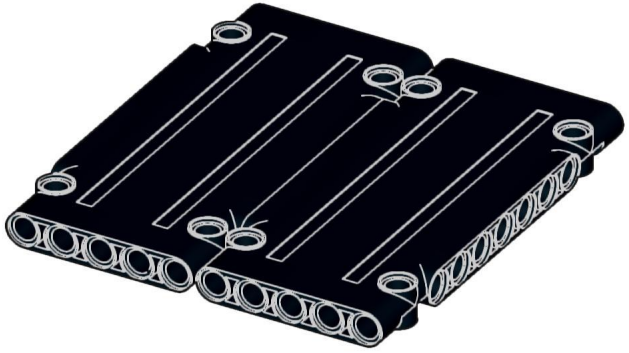

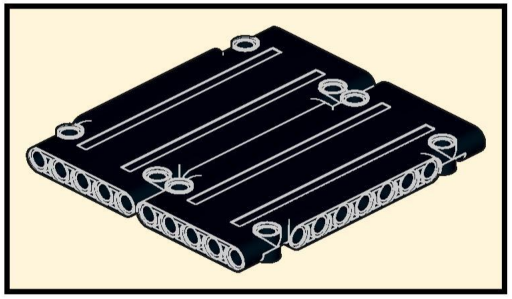

Prepare two sets and apply a sticker to each.

